IST 03 G 068 - 01

fondital

Konvekcijske gasne peći

Gazelle EVO

INSTALACIJA, UPOTREBA I ODRŽAVANJE

RS

Prevod originalnih uputstava (na italijanskom)

PAŽNJA

UREĐAJ JE FABRIČKI PRIPREMELJEN ZA RAD SA:

TNG (G31)

Upotreba sa drugom vrstom radnog gasa bez odgovarajućih modifikacija je veoma OPASNA

Obavezno je pročitati sadržaj ovog uputstva pre nego što nastavite sa instalacijom, upotrebom i održavanjem.

Namena ove gasne opreme je direktno grejanje prostorija u kojima je instalirana, u okviru stambenih, građevinskih, poslovnih i industrijskih zgrada.

Bilo koja druga upotreba, uključujući grejanje tehničkih prostorija, je zabranjena.

Poštovana gospodo,

zahvaljujemo Vam se za odluku u izboru i kupovini naših proizvoda, pozivamo Vas da pažljivo pročitate ova uputstva koja se tiču ispravnog načina instaliranja, upotrebe i održavanja navedenih uređaja.

UPOZORENJE

Obaveštavamo korisnika da:

- **Gasne konvekcijske peći instalira ovlašćena firma prema zahtevima propisanim važećim pravilima, u potpunosti u skladu sa važećim propisima i standardima.**
- **Ko god montažu poveri nekvalifikovanom preduzeću, odnosno instalateru, podleže administrativnom sankcionisanju.**
- **Gasne konvekcijske peći mogu održavati samo kvalifikovano osoblje, u skladu sa zahtevima utvrđenim važećim propisima.**

UPOZORENJE

Prema Evropskoj direktivi 2012/19/EU o otpadu električne i elektronske opreme (WEEE), simbol precrtane kante za smeće na gasnom konvekcijskom šporetu i na ambalaži znači da se šporet mora sakupiti i odložiti odvojeno od ostalog otpada prilikom deaktivacije (videti) *Deaktivacija, uklanjanje i odlaganje*).

Upozoravaju se klijenti da bi moglo da se dogodi da u pojedinim zemljama ne budu dostupni pojedini modeli, verzije i/ili pribor vezan za određene proizvode iz ovog uputstva.

Savetujemo, stoga, da se obratite proizvođaču ili uvozniku radi informacija o tome da li su gore navedeni modeli, verzije i/ili pribor dostupni.

Proizvođač zadržava pravo da u svakom trenutku i bez ikakve najave izmeni proizvode i/ili delove istih.

Ovo uputstvo za upotrebu je napisano je na dva jezika, italijanskom i srpskom, podrazumeva se prednost italijanskog jezika u slučaju neogovarajućeg prevoda i/ili razlika u tumačenju teksta.

Opšte napomene za Instalatera, Servisera i Korisnika

Ovu knjižicu sa uputstvima, koja čini sastavni i suštinski deo proizvoda, instalater mora da preda korisniku koji treba pažljivo da je sačuva za svaku naknadnu konsultaciju.
Ova knjižica sa uputstvima treba da prati uređaj u slučaju da bude prodat ili premešten.

Svako pozivanje na zakonske propise, propise ili standarde u ovom uputstvu je samo u informativne svrhe i odnosi se samo na datum štampanja.

UPOZORENJE

Namena ove gasne opreme je direktno grejanje prostorija u kojima je instalirana, u okviru stambenih, građevinskih, poslovnih i industrijskih zgrada.
Bilo koja druga upotreba, uključujući grejanje tehničkih prostorija, je zabranjena.

UPOZORENJE

Ovu opremu mora instalirati kvalifikovano osoblje.
Kvalifikovano osoblje obuhvata osoblje koje poseduje specifičnu tehničku kompetenciju u oblasti komponenti sistema grejanja za civilnu upotrebu, tj. kvalifikovano je u skladu sa važećim zakonom.
Instalacija od strane nekvalifikovanog osoblja je zabranjena.

UPOZORENJE

Ova oprema mora biti instalirana u skladu sa zahtevima tehničkih standarda i važećih zakona koji se odnose na gasne uređaje, posebno u pogledu ventilacije prostorija.
Instaliranje koje nije u skladu sa tehničkim standardima i važećim zakonima je zabranjeno.

UPOZORENJE

Ova oprema mora biti instalirana u skladu sa uputstvima proizvođača datim u ovom uputstvu. Nepravilna instalacija može prouzrokovati povrede osoba i/ili životinja i materijalnu štetu. Proizvođač nije odgovoran za takve povrede i/ili štetu.

UPOZORENJE

Ova oprema mora biti pravilno i bezbedno povezana na električni sistem u skladu sa važećim tehničkim standardima.
Povezivanje na električni sistem koje nije sigurno i ispravno je zabranjeno.
Zabranjeno je povezivanje bojlera na električni sistem koji nema diferencijalni prekidač za zaštitu dalekovoda opreme.
Povezivanje na električni sistem bez ispravnog uzemljenja je zabranjeno.

UPOZORENJE

Oprema se isporučuje sa tropolnim kablom za napajanje, već povezanim sa elektronskom pločom i opremljenim sigurnosnom stezaljkom.
Ova oprema mora biti povezana na napajanje od 230 V, kao što je naznačeno na nalepnici koja se nalazi na kablu za napajanje.

UPOZORENJE

Ova oprema mora biti povezana na sistem za distribuciju gasa koji je u skladu sa postojećim tehničkim standardima.
Pre instaliranja opreme, proverite stanje gasnog sistema.
Povezivanje sa postrojenjem za gas koje nije u skladu sa trenutnim tehničkim standardima je zabranjeno.
Za povezivanje gasnog priključka zidnog kotla sa cevima/crevima za napajanje obavezno je postaviti dihtung odgovarajuće mere i materijala.
Prikljucak nije pogodan za kudelje, teflon trake ili slično.
Nakon povezivanja opreme, proverite čvrstoću spoja.
Uz prisustvo gasa u cevima zabranjeno je tražiti mesta curenja pomoću otvorenog plamena, za tu svrhu koristite odgovarajuće proizvode dostupne na tržištu.

UPOZORENJE

Za uređaje koji se napajaju gasnim gorivom, ako se u okruženju oseća miris gasa, postupiti na sledeći način:
- **Ne pritiskajte električne prekidače i ne pokrećite električne uređaje.**
- **Ne palite vatru i ne pušite.**
- **Zatvorite glavnu slavinu za gas.**
- **Širom otvorite vrata i prozore.**
- **Obratite se Servisnom centru, kvalifikovanom preduzeću (instalateru), ili distributeru gasa.**

Apsolutno je zabranjeno tražiti mesta curenja gasa pomoću plamena.

UPOZORENJE

Pažljivo pročitati uputstva za montažu izduvnog sistema za odvod vazduha i dimnih gasova u posebnom delu ovog uputstva.

UPOZORENJE

Obavezno je koristiti isporučene zaptivke za zaptivanje usisnih i odzračnih cevi opreme.

UPOZORENJE

Obavezno je pričvrstiti usisne i izduvne terminale na spoljni zid pomoću isporučenih šrafova.

UPOZORENJE

Oprema je namenjena za instalaciju u zemljama naznačenim na pločici sa tehničkim podacima koja se nalazi i na ambalaži i na samoj opremi: instalacija u bilo kojoj drugoj zemlji može biti izvor opasnosti za ljude, životinje i/ili imovinu.
Proizvođač se odriče svake ugovorne i vanugovorne odgovornosti za nepoštovanje svega izloženog gore.

UPOZORENJE

U slučaju dužeg neupotrebljavanja uređaja, isključiti ga iz struje i zatvoriti slavinu za gas.

Nakon uklanjanja ambalaže, proverite da li je sadržaj oštećen. U slučaju sumnje, nemojte instalirati opremu i kontaktirajte dobavljača.

UPOZORENJE

Elementi pakovanja (karton, spajalice, plastične kese, polistirenska pena itd.) ne smeju biti ostavljeni van domašaja dece jer predstavljaju potencijalne izvore opasnosti.

UPOZORENJE

Da biste osigurali bezbedan, efikasan i pravilan rad opreme, angažujte kvalifikovano osoblje da obavlja godišnje održavanje.
Koristite samo originalne delove za sve popravke opreme.

UPOZORENJE

U slučaju kvara i/ili lošeg rada uređaja, isključite ga i suzdržite se od pokušaja popravke ili direktne intervencije: obratite se isključivo kvalifikovanom osoblju.

UPOZORENJE

Odgovornost proizvođača je isključena za gubitak ili štetu nastalu licima, životinjama i/ili imovini koja je posledica očigledne opasnosti za korisnika, jer se takva može izbeći isključivanjem napajanja i zatvaranjem slavine za gas.

Proizvođač savetuje svojim klijentima da se za radnje održavanja i popravke obrate ovlašćenom Servisnom centru ili kvalifikovanom osoblju.

UPOZORENJE

Korisnik može pristupiti samo delovima opreme kojima je moguće pristupiti bez upotrebe posebne opreme ili alata. Korisnik nije ovlašćen da uklanja kućište opreme ili da radi na bilo kojim unutrašnjim delovima.
Korisnik može koristiti opremu samo kada je kućište instalirano i osigurano.

UPOZORENJE

Proizvođač ne može biti odgovoran za bilo kakvu štetu nastalu nepravilnom instalacijom ili radom opreme, modifikacijama opreme ili zbog neuspelog/lošeg održavanja, nepoštovanja uputstava proizvođača ili zakona i standarda koji se primenjuju na ugrađene materijale.

1. *Uputstvo za korisnika* 7
1.1 Kontrolna tabla ... 7
1.2 Upravljanje opremom ... 8
1.3 Rezervoar za vlaženje ... 13
1.4 Mere predostrožnosti pri upotrebi ... 13
1.5 Održavanje ... 14

2. *Tehničke karakteristike i dimenzije* 15
2.1 Tehničke karakteristike ... 15
2.2 Dimenzije i rastojanja ... 16

3. *Uputstva za instalatera* 17
3.1 Izbor položaja ... 17
3.2 Instalacija ... 18
3.3 Priključak za gas ... 25
3.4 Priključak na električnu mrežu ... 26
3.5 Električna šema ... 27
3.6 Povezivanje daljinske sonde za temperaturu okoline (opciono) ... 28
3.7 Povezivanje kontakta za prozor (opciono) ... 28
3.8 Operacije za promenu vrste gasa ... 29

4. *Održavanje* 32
4.1 Redovno održavanje ... 32
4.2 Vanredno održavanje ... 33

5. *Deaktivacija, uklanjanje i odlaganje* 34

6. *Rešavanje problema* 35

7. *Tabele tehničkih specifikacija - Gazela Evo* 37

8. *Deklaracija proizvođača* 44

9. *Redosled instalacije za ravni zid ventil* 45

1. Uputstvo za korisnika

UPOZORENJE

Da bi se osigurala maksimalna efikasnost i bezbedan rad uređaja, preporučljivo je da se testiranje i početno puštanje u rad poveri kvalifikovanom osoblju.

1.1 Kontrolna tabla

Pritisnite desnu stranu da biste otvorili vratanca kontrolne table, kao što je prikazano na slici.

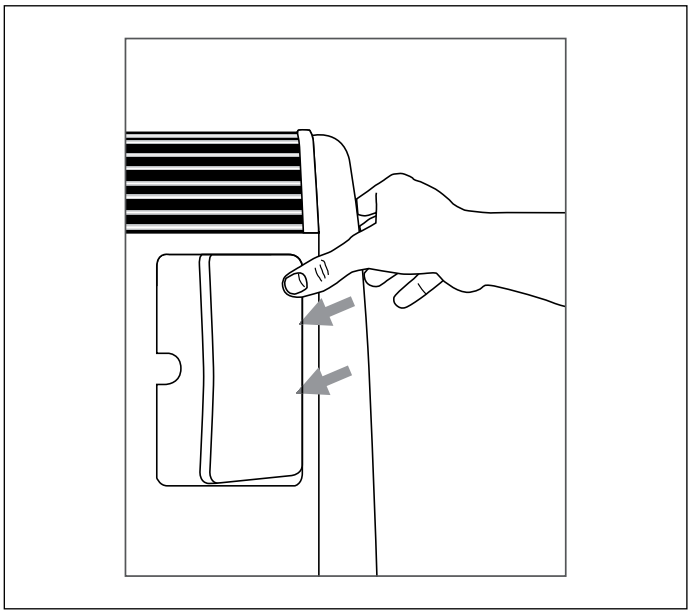

Sl. 1

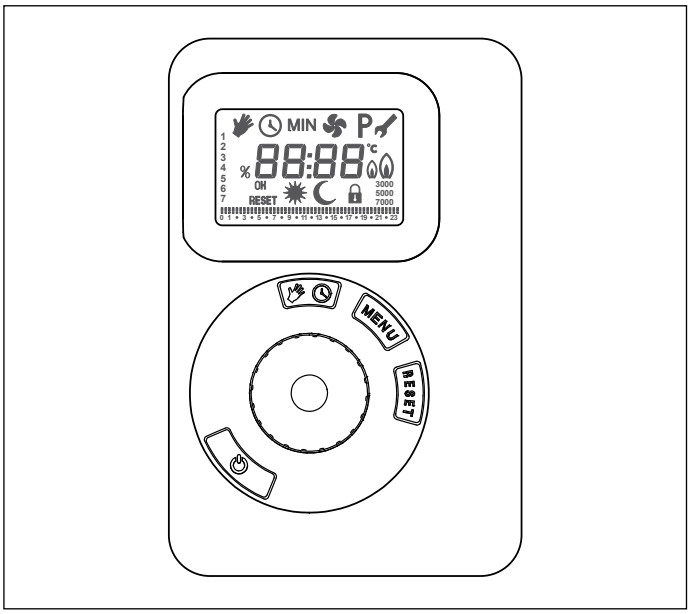

Sl. 2

Ključ	Režim
	UKLJUČENO/ ISKLJUČENO
	Ručno upravljanje / Automatsko upravljanje
(5 sekundi)	Funkcija odloženog isključivanja
+ RESET (5 sekundi)	Funkcija dimnjačara
MENU	Meni
RESET	Nastavi rad
MENU (10 sekundi)	Zaključavanje tastature
MENU + RESET (5 sekundi)	Programiranje parametara glavne ploče
Kada je isključeno MENU +	Programiranje parametara prikaza
	Dugme za podešavanje parametara i temperature

1.2 Upravljanje opremom

1.2.1 Pokretanje opreme

Otvorite slavinu za gas.
Proverite da li je oprema povezana na električnu mrežu.
Prikazuje se ISKLJUČENO.

Pritisnite dugme __logo__gazelle_tasto_accuncencia__ da biste uključili opremu u ručnom režimu: pokretanje je signalizirano sa 2 visoka zvučna signala i sledećim informacijama koje se pojavljuju na ekranu:

- model opreme dole desno: 3000, 5000 ili 7000
- pokazivač koji pokazuje ručni režim u gornjem levom uglu
- dve centralne cifre koje označavaju podešeni nivo temperature
- sunce ukazuje da je oprema u komfornom režimu

U ručnom režimu, oprema ostaje uvek uključena dok se ne dostigne podešeni nivo temperature.

Kada postoji zahtev za paljenje gorionika, prikazuje se trepćući simbol .
Kada je gorionik uključen, simbol __logo__gazela_min__ svetli stalno.
Kada je gorionik uključen na maksimalnoj snazi, prikazuje se simbol __logo__gazela_maks__.
Drugi plamen treperi pri prebacivanju između minimalne i maksimalne snage.

Da biste podesili željenu temperaturu, pogledajte odeljak *Podešavanje temperature*.
Da biste podesili opremu na automatski režim, pogledajte odeljak *Automatski rad*.

UPOZORENJE

Ako se oprema pokrene nakon dužeg perioda neaktivnosti, posebno kod modela koji koriste propan, moguće su početne poteškoće sa pokretanjem.

To znači da bi se oprema mogla isključiti jednom ili više puta i da bi bilo potrebno da je resetujete pomoću dugmeta RESET: ako se na displeju prikazuje E99, pročitajte pasus *Rešavanje problema*.

1.2.2 Isključivanje opreme

Oprema se automatski isključuje ako dođe do kvara.
Isključivanje se vizuelno označava trepćućom porukom **E##** (gde ## označava kod greške) i zvučno nizom od 3 „bip“ signala sa intervalom od 10 sekundi, tokom celog vremena kada je oprema isključena.
Ako korisnik može da resetuje isključivanje, na ekranu će se takođe prikazati trepćuća poruka RESET.
U slučaju isključenja opreme, pročitajte odeljak *Rešavanje problema*.

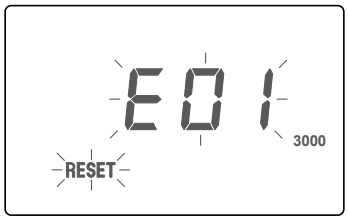

UPOZORENJE

Korisnik mora strogo da se pridržava odgovarajućih uputstava (videti kolonu „Za korisnika“ u tabeli u pasusu *Rešavanje problema*).
Korisnik NE sme da sledi uputstva u koloni „Samo za kvalifikovano osoblje“.

1.2.3 Podešavanje temperature

Uređaji su opremljeni ugrađenom temperaturnom sondom koja može da detektuje temperaturu prostorije u kojoj su instalirani: moguće je instalirati daljinsku sondu za bolje očitavanje i podešavanje temperature okoline (za instaliranje daljinske sonde za temperaturu okoline, pogledajte pasus *Povezivanje daljinske sonde za temperaturu okoline (opciono)*).

Ekran ne prikazuje stvarnu temperaturu okoline, već nivo od 0 do 6, što odgovara vrednosti temperature okoline u rasponu od minimum 5 °C (nivo 0) do maksimum 35 °C (nivo 6).

Nivo 3 približno odgovara temperaturi od 20 °C.

Funkcija protiv smrzavanja se aktivira na nivou 0 tako da se oprema pokreće svaki put kada temperatura okoline padne ispod 5 °C.

Okrenite dugme u smeru kazaljke na satu da biste povećali nivo temperature; okrenite dugme u smeru suprotnom od kazaljke na satu da biste smanjili nivo temperature. Kada okrenete dugme, vrednost nivoa temperature će treptati. Pritisnite dugme da biste potvrdili izabranu vrednost ili sačekajte dok vrednost ne prestane da treperi.

U automatskom režimu, mogu se podesiti dve različite vrednosti nivoa temperature: Komfor i Snižena temperatura (videti odeljak *Prilagođeno programiranje*).

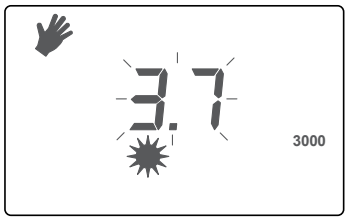

1.2.4 Automatski rad

Pritisnite dugme da biste podesili opremu na automatski režim rada, koji uključuje nedeljni raspored i dve vrednosti nivoa temperature: Komfor i Sniženo.

Nivo temperature udobnosti predstavljen je simbolom sunca, dok je sniženi nivo temperature predstavljen simbolom meseca.

Oprema se isporučuje sa unapred podešenim fabričkim rasporedom:

- Nivo komforne temperature: 3.5
- Sniženi nivo temperature: 0.0
- Ponedeljak - petak: nivo udobnosti od 7:00 do 9:00 i od 17:00 do 21:00
- Subota i nedelja: nivo udobnosti od 8:00 do 21:00

Da biste podesili prilagođeni raspored, pogledajte pasus *Prilagođeno programiranje*.

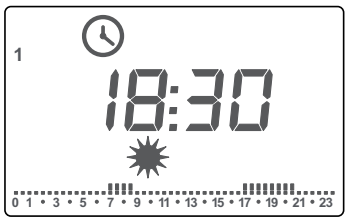

1.2.5 Podešavanje trenutnog vremena i datuma

Podesite trenutno vreme i datum na sledeći način:

- pritisnite taster MENU
- okrenite dugme i izaberite simbol podešavanja __logo__gazela_impostazioni__
- pritisnite dugme za potvrdu
- sati se prikazuju trepćući
- okrećite dugme dok ne podesite trenutni sat
- pritisnite dugme za potvrdu
- minuti se prikazuju trepćući
- okrećite dugme dok ne podesite trenutne minute
- pritisnite dugme za potvrdu
- Na levoj strani ekrana je broj koji označava dan u nedelji
- Okrenite dugme da biste izabrali tekući dan (1 = ponedeljak)
- pritisnite dugme za potvrdu
- Da biste izašli iz režima podešavanja trenutnog vremena, pritisnite taster RESET.

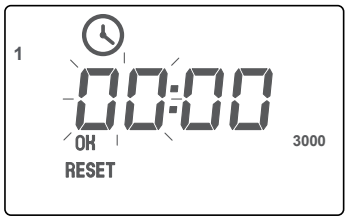

1.2.6 Prilagođeno programiranje

Oprema vam omogućava da programirate prilagođeni raspored koji zamenjuje fabrički podrazumevani raspored.
Programiranje rasporeda znači:

- podešavanje vremenskih perioda kada oprema održava udobnu temperaturu (predstavljeno simbolom sunca ✸)
- podešavanje vremenskih perioda kada oprema održava smanjenu temperaturu (predstavljeno simbolom meseca ☾)

Rezolucija je 30 minuta: svaki dan je podeljen na 48 vremenskih intervala.
Podesite prilagođeni raspored programa na sledeći način:

- pritisnite taster MENU
- okrenite dugme i izaberite simbol P
- pritisnite dugme za potvrdu

Izbor nivoa temperature

Nakon potvrde simbola **P**

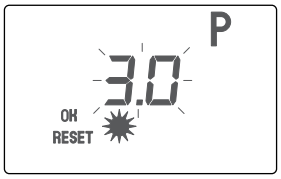

- Simbol sunca ✸ i vrednost udobne temperature se prikazuju trepćući
- okrećite dugme dok ne postignete željenu temperaturu
- pritisnite dugme za potvrdu

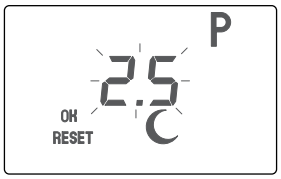

- Simbol meseca ☾ i vrednost smanjene temperature se prikazuju kao trepćući
- okrećite dugme dok ne postignete željenu temperaturu
- pritisnite dugme za potvrdu

Izaberite dan ili grupu dana za raspored

Nakon potvrde nivoa temperature:

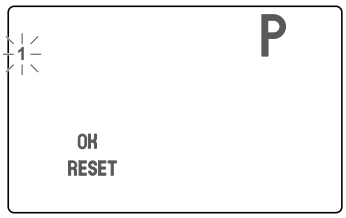

- Na levoj strani displeja je broj koji označava dan 1 (ponedeljak), koji treperi
- Okrenite dugme da biste označili:
  - » u redu, brojevi za dane u nedelji (1 = ponedeljak), zatim
  - » grupa sa pet radnih dana (1-2-3-4-5), zatim
  - » grupa sa dva vikend dana (6-7), zatim
  - » grupa sa svim danima u nedelji (1-2-3-4-5-6-7)
- Izaberite željeni dan ili grupu i pritisnite dugme za potvrdu.

Postavljanje rasporeda

Nakon potvrde dana ili grupe dana koje treba programirati:

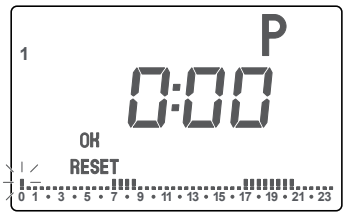

- U sredini displeja nalaze se četiri cifre koje predstavljaju interval programiranja: svaki dan je podeljen na 48 intervala (jedan na svakih pola sata).
- na dnu ekrana nalazi se traka zadataka sastavljena od 48 tačaka sa naznačenim satima dana ispod i segmentima iznad;
- Prisustvo segmenta znači da oprema radi na udobnoj temperaturi; odsustvo segmenta znači da oprema radi na sniženoj temperaturi
- okrenite dugme da biste pomerili kursor
- pritisnite dugme jednom i pojaviće se simbol sunca __logo__gazella_giorno__
- pritisnite dugme drugi put i pojaviće se simbol meseca ☾
- pritisnite dugme treći put i simbol se ne pojavljuje
- Ako ga ponovo pritisnete, ovaj redosled će se ponovo obrnuti

  - » Ako simbol nije prisutan, dugme se može koristiti za pomeranje trake zadataka bez promene rasporeda
  - » Prisustvo simbola sunca ✸ vam omogućava da podesite period rada na udobnom nivou temperature
  - » Prisutnost simbola meseca ☾ omogućava podešavanje perioda rada na sniženoj temperaturi

- Nakon što odaberete simbol sunca ✸ ili simbol meseca ☾ u skladu sa željenim radom opreme, okrenite točkić da biste izabrali period koji vas zanima i pritisnite dugme za potvrdu. Ova operacija mora biti ponovljena za sve periode koji vas zanimaju, za izabrane dane ili grupe dana.
- Pritisnite taster RESET da biste sačuvali raspored za tekući dan ili grupu dana
- izaberite drugi dan ili grupu dana za programiranje i ponovite gore opisani redosled ili zaustavite programiranje pritiskom na dugme RESET

Primer

Udobna temperatura ✸: 3.5

Snižena temperatura ☾: 2.0

Programiranje: Ponedeljak - petak: Prijatna temperatura od 6:00 do 8:00 i od 16:00 do 20:00
Subota i nedelja: Prijatna temperatura od 8:00 do 20:00 časova

- pritisnite taster MENU
- okrenite dugme i izaberite simbol P
- pritisnite dugme za potvrdu
- Simbol sunca ✸ i vrednost udobne temperature se prikazuju trepćući
- Okrenite dugme dok ne postignete temperaturu od 3,5
- pritisnite dugme za potvrdu
- Simbol meseca ☾ i vrednost smanjene temperature se prikazuju kao trepćući
- Okrenite dugme dok ne postignete temperaturu od 2,0
- pritisnite dugme za potvrdu
- Na levoj strani ekrana je broj 1 (ponedeljak), koji treperi
- Okrenite dugme dok se ne prikaže grupa od pet radnih dana (1-2-3-4-5)
- pritisnite dugme za potvrdu
- U centru displeja nalaze se četiri cifre koje predstavljaju interval programiranja
- Na dnu displeja nalazi se programska traka sastavljena od 48 tačaka sa satima dana naznačenim ispod i segmentima iznad
- Pritisnite dugme dva puta: pojaviće se simbol meseca ☾
- Okrenite dugme u smeru kazaljke na satu dok se ne prikaže vreme 6:00
- Pritisnite dugme dva puta: pojaviće se simbol sunca ✸
- Okrenite dugme u smeru kazaljke na satu dok se ne prikaže vreme 8:00
- Pritisnite dugme jednom: pojaviće se simbol meseca ☾
- Okrenite dugme u smeru kazaljke na satu dok se ne prikaže vreme 16:00
- Pritisnite dugme dva puta: pojaviće se simbol sunca ✸
- Okrenite dugme u smeru kazaljke na satu dok se ne prikaže vreme 20:00
- Pritisnite dugme jednom: pojaviće se simbol meseca ☾
- Okrenite dugme u smeru kazaljke na satu dok se ne prikaže vreme 23:30
- Pritisnite dugme jednom da biste potvrdili
- Pritisnite dugme RESET da biste sačuvali raspored i vratili se na izbor dana
- Na levoj strani ekrana je broj 1 (ponedeljak), koji treperi
- Okrenite dugme dok se ne prikaže grupa od dva dana vikenda (6-7)
- pritisnite dugme za potvrdu
- Pritisnite dugme dva puta: pojaviće se simbol meseca ☾
- okrenite okrenite dugme u smeru kazaljke na satu dok se ne prikaže vreme 8:00
- Pritisnite dugme dva puta: pojaviće se simbol sunca ✸
- Okrenite dugme u smeru kazaljke na satu dok se ne prikaže vreme 20:00
- Pritisnite dugme jednom: pojaviće se simbol meseca ☾
- Okrenite dugme u smeru kazaljke na satu dok se ne prikaže vreme 23:30
- Pritisnite dugme jednom da biste potvrdili
- Pritisnite dugme RESET dva puta da biste sačuvali raspored i zaustavili programiranje

1.2.7 Funkcija zaključavanja tastature

Tastatura opreme se može zaključati.

Ova funkcija je korisna kako bi se sprečilo da bilo koja neovlašćena osoba, na primer deca, promeni raspored i podešavanja opreme.

Pritisnite dugme MENU 10 sekundi da biste zaključali tastaturu: na ekranu se prikazuje simbol katanca.

Ponovo pritisnite dugme MENU 10 sekundi da biste otključali tastaturu.

Kada je tastatura zaključana, dugme RESET ostaje aktivno.

1.2.8 Funkcija letnje ventilacije

Oprema ima funkciju letnje ventilacije.

Ova funkcija pomera okolni vazduh, ali ga NE hladi.

Aktivirajte funkciju letnje ventilacije na sledeći način:

- pritisnite taster MENU
- okrenite dugme i izaberite simbol ventilatora
- pritisnite dugme za potvrdu
- okrenite dugme da biste podesili brzinu ventilatora: izaberite nivo brzine od 0 (minimum) do 100 (maksimalno)
- da biste izašli iz funkcije letnje ventilacije, pritisnite RESET.

1.2.9 Funkcija odloženog isključivanja

Uređaj ima funkciju odloženog isključivanja.

Ova funkcija omogućava korisniku da podesi opremu da radi povremeno u definisanom vremenu, sa rezolucijom od 15 minuta.

Aktivirajte funkciju odloženog isključivanja na sledeći način:

- pritisnite dugme 5 sekundi dok se ne prikažu simboli
- okrenite dugme i podesite vreme rada opreme na najviše 8 sati
- pritisnite dugme za potvrdu
- nakon ove potvrde, oprema počinje da odbrojava podešeno vreme: simbol sunca će treptati tokom ovog vremenskog perioda
- podesite željeni nivo temperature
- da biste izašli iz funkcije odloženog isključivanja, pritisnite RESET.

1.2.10 Isključivanje opreme

Dok je oprema uključena, pritisnite dugme __logo__gazelle_tasto_accuncencia__ da biste je isključili. Isključivanje je označeno 1 zvučnim signalom, ekran će se isključiti i prikazaće se OFF.

1.3 Rezervoar za vlaženje

Na levoj strani opreme nalazi se uklonjivi plastični džep koji služi kao rezervoar za vlaženje. Ako okruženje u kojem je oprema instalirana zahteva vlaženje, izvadite rezervoar iz kućišta, napunite ga vodom i vratite ga na mesto.

OPASNOST

Izvadite rezervoar iz kućišta pre punjenja.
Ne punite rezervoar dok je još uvek u kućištu.
Tokom ove operacije, NE prosipajte vodu unutar opreme, posebno kroz gornju rešetku!
Opasnost od strujnog udara!

Rezervoar za vlaženje se isporučuje, a nagib otvora rezervoara određuje pravilan položaj za umetanje.
Uverite se da ste rezervoar postavili na kućište u ispravnom smeru.

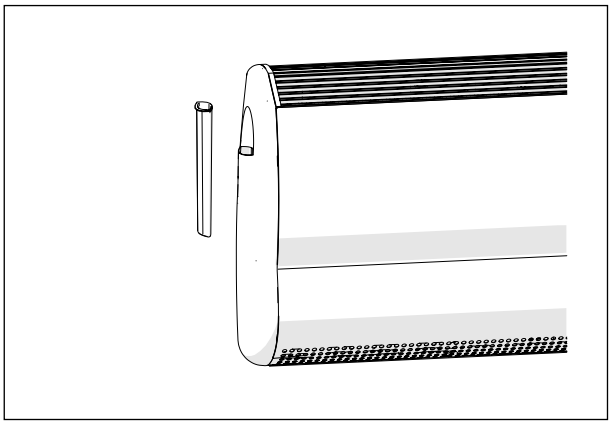

Sl. 3

1.4 Mere predostrožnosti pri upotrebi

Apsolutno izbegavajte pokrivanje rešetki kućišta stranim predmetima kao što su zavese, posteljina, novine ili slično.

UPOZORENJE

Ne koristite opremu za sušenje mokre odeće. Ne stavljajte mokru odeću na opremu.

Ako zid za instalaciju ima zavese ili draperije, pridržavajte se sledećih mera predostrožnosti:

- Pokretna zavesa: povucite je pre uključivanja opreme i proverite da li je udaljena oko 30 cm, sa obe strane opreme;
- Fiksna zavesa: donja ivica zavese mora biti udaljena oko 30 cm od opreme.

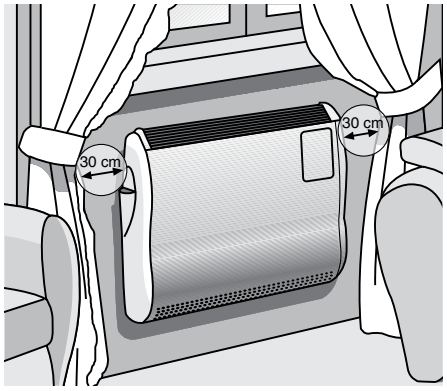

Sl. 4

OPASNOST

Opasnost od strujnog udara! Nikada ne stavljajte posudu sa vodom na opremu jer bi se ona mogla oštetiti ako se voda prospe.

OPASNOST

Opasnost od opekotina. Ne dodirujte otvore za topli vazduh kada je oprema uključena.
Ukoliko se u okruženju nalaze deca ili osobe sa invaliditetom bez nadzora, preporučljivo je instalirati dodatnu zaštitu, kao što su estetske rešetke, kako bi se sprečio kontakt sa usisnicima vazduha opreme.

UPOZORENJE

Kada je oprema isključena i biće ostavljena van upotrebe duže vreme, zatvorite slavinu za gas i isključite napajanje.

1.5 Održavanje

UPOZORENJE

Redovno održavanje kotla mora se sprovoditi prema rasporedu u odgovarajućem odeljku ovog uputstva. Odgovarajuće održavanje je ono što obezbeđuje efikasan rad opreme, zaštitu životne sredine i bezbednost ljudi, životinja i imovine.

UPOZORENJE

Opremu sme održavati samo kvalifikovano osoblje, u skladu sa zahtevima utvrđenim važećim propisima.

1.5.1 Čišćenje kućišta

UPOZORENJE

Kućište može da očisti korisnik, kada oprema ne radi, hladna je i isključena iz mreže.

Kućište i rešetke čistite posebnim sredstvima: sprejom za nameštaj ili krpom navlaženom alkoholom.

UPOZORENJE

Nikada ne koristite vodu, tečne deterdžente ili abrazivne proizvode koji mogu oštetiti boju. Upotreba vode ili tečnih deterdženata može izazvati rizik od strujnog udara!

2. Tehničke karakteristike i dimenzije

2.1 Tehničke karakteristike

Gazelle EVO je gasna konvektivna peć sa zatvorenom komorom, prisilnom promajom i mešanjem, dostupna u sledećim verzijama:
Gazelle EVO 3000
od 2,72 kW korisne toplotne snage
Gazelle EVO 5000
od 4,52 kW korisne toplotne snage
Gazelle EVO 7000
od 5,88 kW korisne toplotne snage
Gasna konvekcijska peć Gazelle EVO ispunjava osnovne zahteve:

- Uredbe (EU) 2016/426 od 9. marta 2016. godine;
- Direktive o elektromagnitnoj s"vmestimosti 2014/30/EU od 26. februara 2014. godine;
- Direktive o niskom naponu 2014/35/EU od 26. februara 2014. godine;
- Direktive o energetskoj efikasnosti 2009/125/EZ od 21. oktobra 2009. godine;
- Direktive o označavanju 2010/30/EU od 19. maja 2010. godine;

i opremljena je svim bezbednosnim karakteristikama koje zahtevaju važeći propisi za ove proizvode, naime:
Bezbednosna elektronska oprema sa uređajem za detekciju plamena jonizacije. U odsustvu plamena, ovaj sistem sprečava rad opreme, čime se sprečava curenje gasa.
Prekidač diferencijalnog pritiska vazduha koji zaustavlja opremu ako su izduvne ili usisne cevi začepljene ili u slučaju kvara usisnog ventilatora.
Gasni ventil sa dvostrukim solenoidnim ventilom u klasi B+J.
Sigurnosni termostati u vazduhu (svi modeli) i na izmenjivaču (samo modeli 5000 i 7000), koji mogu zaustaviti opremu u slučaju pogrešnog povećanja temperature.
Temperaturna sonda na izmenjivaču koja može zaustaviti opremu u slučaju pogrešnog povećanja temperature.
Ključne karakteristike gasne konvekcijske peći Gazelle EVO uključuju:

- Sezonska energetska efikasnost klase A.
- Visoko efikasan izmenjivač toplote napravljen od livenog aluminijuma.
- Dvokanalna jedinica za rekuperaciju toplote napravljena od livenog aluminijuma.
- Odvojene i proširive dovodne i izduvne cevi.
- Centrifugalni ventilator za sagorevanje sa visoko efikasnim motorom bez četkica.
- Tangencijalni konvekcijski ventilator sa visoko efikasnim motorom bez četkica.
- Elektronsko paljenje.
- Jonizaciona kontrola plamena.
- Mikroprocesorska elektronika za bezbednost, podešavanje i kontrolu.
- Korisnički interfejs sa dugmetom za podešavanje (enkoder), četiri dugmeta i velikim LCD ekranom sa pozadinskim osvetljenjem.
- Sigurnosni prekidač pritiska vazduha.
- Sigurnosni termostat (2 na modelima 5000 i 7000).
- Sonda za temperaturu okoline.
- Sonda za temperaturu na telu izmenjivača (modeli 5000 i 7000).
- Gasni ventil sa konstantnim odnosom vazduh/gas.
- Selektor temperature okoline sa funkcijom protiv smrzavanja.
- Ugrađeni ovlaživač vazduha.
- Nedeljno programiranje.

2.2 Dimenzije i rastojanja

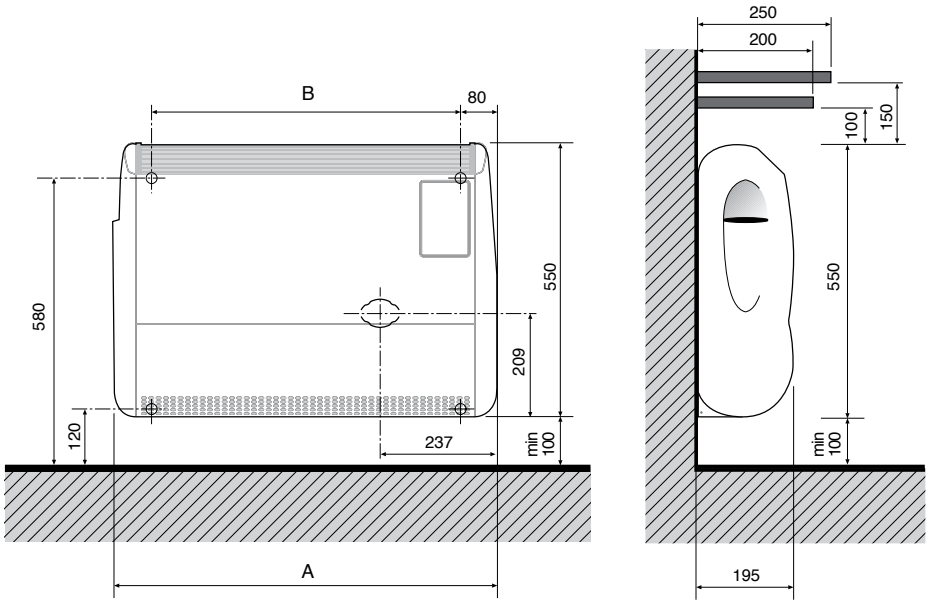

Sl. 5 Dimenzije

MODEL	3000	5000	7000
Širina A	547	667	772
Rastojanje između centara B	387	507	612

Tab. 1

Ostavite razmak od približno deset cm sa leve i desne strane uređaja kako biste obezbedili dovoljno prostora za uklanjanje i održavanje kućišta.

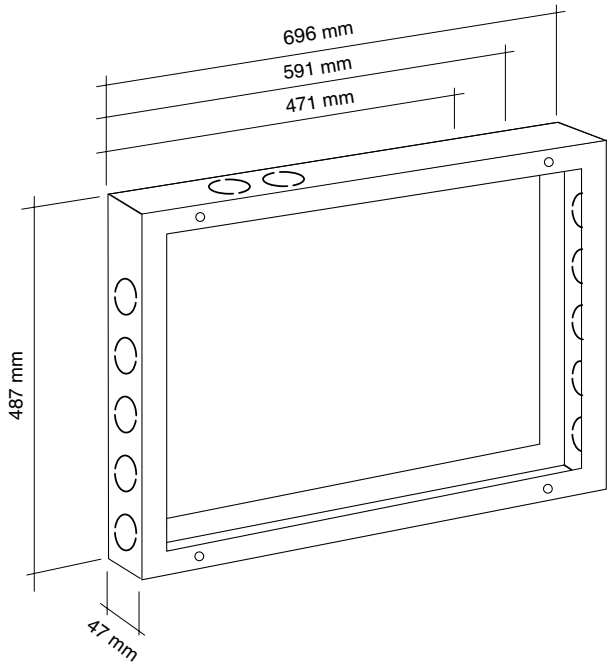

Sl. 6 Noseći okvir za montažu sa cevima na unutrašnjim zidovima.

3. Uputstva za instalatera

Ovaj deo uputstva sadrži uputstva za montažu gasne konvekcijske pećnice i namenjen je ovlašćenim instalaterima, koji su jedina lica ovlašćena za obavljanje montažnih radova u skladu sa važećim propisima.

UPOZORENJE

Pre montaže uređaja, proverite da li njegovi tehnički podaci odgovaraju zahtevima za ispravnu upotrebu u sistemu. Potrebna vrsta gasa i odgovarajući pritisak dovoda naznačeni su na etiketi sa tehničkim podacima na uređaju.

3.1 Izbor položaja

Gasna konvekcijska pećnica Gazelle EVO može se instalirati na bilo kojoj tački u prostoriji koja se greje.

Uređaj se standardno isporučuje sa pravim cevima dužine 59 cm, koje se mogu koristiti za montažu na zid koji komunicira sa spoljašnjom sredinom, ili se po potrebi mogu zameniti cevima dužine do 1 m.

Oprema se može instalirati na zidove koji ne komuniciraju direktno sa spoljašnjom sredinom primenom ventilacionih rešenja, uključujući kolena i produžetke cevi, videti neke primere (paragraf *Izduvna cev sa produžecima ili kolenima*).

U svim slučajevima, rastojanja za instalaciju terminala naznačena važećim standardima moraju se uvek poštovati.

Gasne konvekcijske pećnice su zatvoreni uređaji tipa C **kako je definisano propisima i sve cevi, usisni i ventilacioni terminali se smatraju delom opreme.**

Koristite originalnu dodatnu opremu koju je isporučio proizvođač kad god su potrebni produžeci ventilacionih cevi.

3.2 Instalacija

Pakovanje opreme sadrži papirni šablon: zalepite ga na zid i koristite ga za bušenje na odgovarajućim tačkama, u skladu sa minimalnim rastojanjem od tla.

Pripremite opremu, uklonite zaštitu od polistirenske pene i pažljivo odvojite obojeno kućište, izbegavajući oštećenja. Da biste uklonili kućište, morate odvrnuti dva donja zavrtnja, jedan sa leve i jedan sa desne strane, koristeći priloženi ključ. Ne zaboravite da ih ponovo zategnete kada su operacije završene.

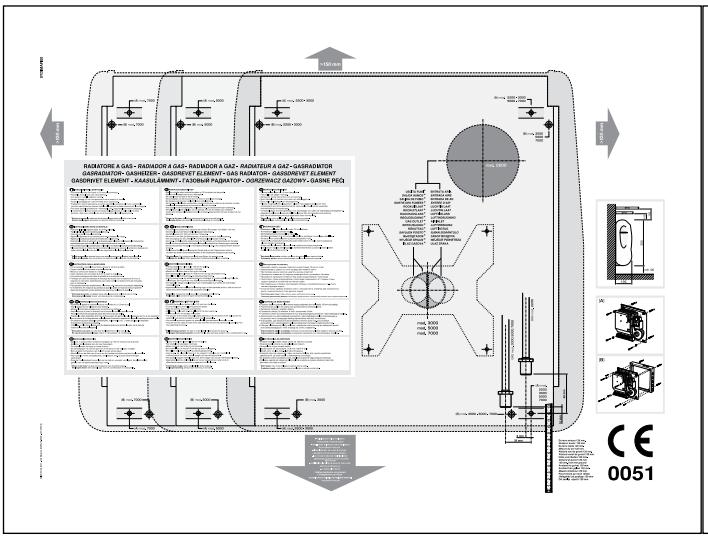

Sl. 7

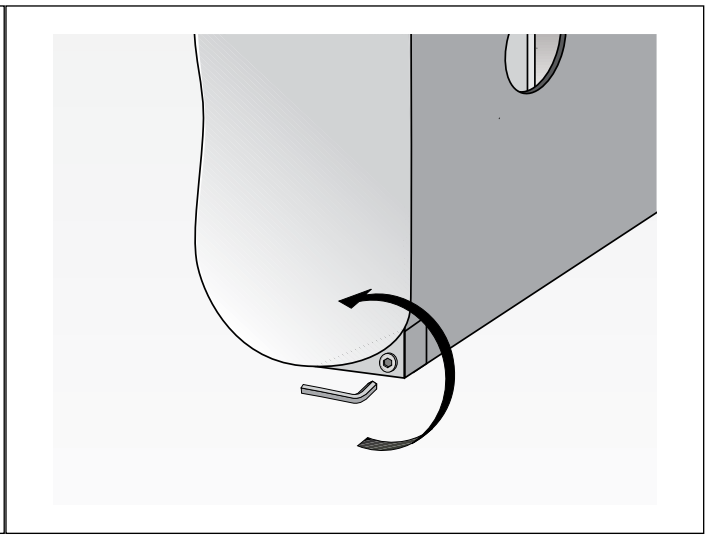

Sl. 8

UPOZORENJE

Za izolaciju usisnih i izduvnih cevi koristite kamenu vunu, fiberglas ili keramiku debljine najmanje 1 cm kako biste izbegli kondenzaciju, posebno ako cevi prolaze kroz zidove od zapaljivog materijala.

UPOZORENJE

Pozivajući se na Sl. 9, ulaz je sa leve strane, a ventil je sa desne strane.

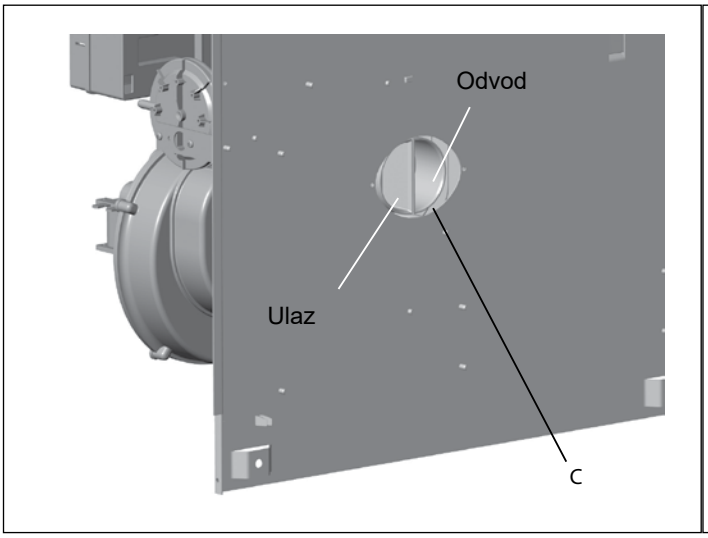

Sl. 9

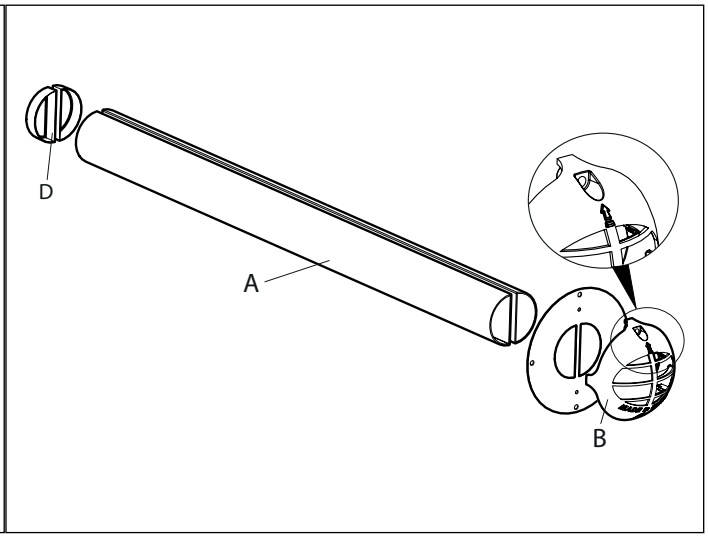

Sl. 10

3.2.1 Ventil za ravni zid

Za uputstva o postavljanju ventila za ravni zid, pogledajte i pasus „*Redosled instalacije za ravni zid ventil*“.

- Izmerite debljinu zida i isecite isporučene cevi na veličinu zida plus 5 cm.
- Postavite zaptivke **D** na cevi **A** i umetnite ih, tako pripremljene, u stubne cevi **C** opreme, koristeći mazivo za pomoć pri umetanju ako je potrebno (videti Sl. 9 i Sl. 10). Proverite da li su zaptivke pravilno postavljene i da li ne ometaju prolaz vazduha ili dimnih gasova.
- Pričvrstite opremu na zid pomoću priloženih šrafova i tiplova.
- **Ako je oprema instalirana ispod police ili prozorske daske napravljene od zapaljivog materijala, zaštitite njenu donju stranu izolacionim slojem.**
- **Ako je oprema instalirana ispod prozorske daske (obično napravljene od mermera), uvek je preporučljivo izolovati njenu donju stranu kako bi se smanjilo širenje toplote ka spolja.**
- Pričvrstite usisni i izduvni terminal **B** na spoljni zid pomoću priloženih šrafova, izbegavajući cementiranje cevi kako biste omogućili buduće uklanjanje opreme ako je potrebno. Zatvorite sve praznine kamenom vunom.

UPOZORENJE

Usisni i izduvni terminali moraju biti čvrsto pričvršćeni za spoljni zid.

UPOZORENJE

Vazduh potreban za sagorevanje usisava se iz pukotina koje su u kontaktu sa spoljnim zidom (Sl. 11), koje stoga moraju ostati slobodne izbegavanjem upotrebe cementa ili bilo koje vrste zaptivača.

Instalirajte priloženi disk od nerđajućeg čelika (A) (Sl. 11**).**

OPASNOST

Uverite se da dimni gasovi izlaze kroz otvoreni otvor.

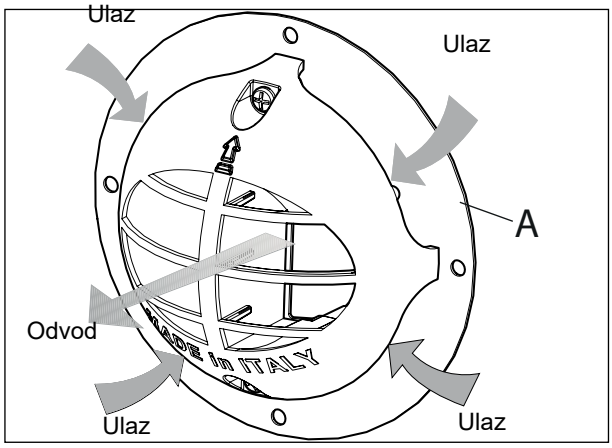

Sl. 11

OPASNOST

Prazan prostor između usisno-izduvnih cevi i otvora u zidu mora biti pažljivo zapečaćen iznutra izolacijom otpornom na najmanje 200 °C kako bi se sprečilo ponovno izlaženje proizvoda sagorevanja u okolinu.

UPOZORENJE

Cevi moraju biti blago nagnute nadole kako bi se kondenzacija mogla odvoditi.

3.2.2 Izduvna cev sa produžecima ili kolenima

Gazelle EVO omogućava upotrebu produžetaka i kolena za usisne i izduvne cevi.

Ovo omogućava širok spektar rešenja za prevazilaženje problema sa instalacijom povezanih sa nemogućnošću direktnog odzračivanja.

Cevi su dostupne u prečnicima od 35 mm i 60 mm.

Za identifikaciju usisnog i izduvnog otvora, pogledajte Sl. 9 i Sl. 10.

UPOZORENJE

Kondenzacija se lakše stvara kada se koriste produžetci cevi. Da biste sprečili njen ulazak u izmenjivač toplote, uvek koristite odgovarajući komplet za odvod kondenzata. Komplet za odvod kondenzata mora biti povezan sa sifonom sa visinom od najmanje 10 cm.

UPOZORENJE

Izolujte ventilacione cevi!

Brojke Sl. 12 i Sl. 13 pokazati neke primere primene:

Sl. 12

Sl. 13

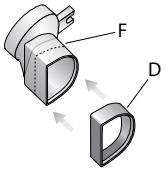

Sl. 14

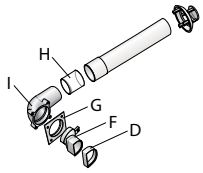

Sl. 15

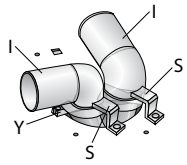

Sl. 16

Za proširenje ventilacionih otvora, distributivni komplet se može koristiti sa nosačem ili se cevi mogu direktno povezati sa opremom. U ovom drugom slučaju, pratite ovu proceduru:

- Postavite zaptivku **D** na adapter **F** (Sl. 14).
- Umetnite redukciju **F** unutar cevi **C** koristeći klizno pomagalo (Sl. 9) tako što ćete je pričvrstiti (isporučenim) zavrtnjem **Y** na čauri opreme (Sl. 16).
- Umetnite cev Ø 35 mm ili koleno od 90° u adapter, postavljajući odgovarajuću zaptivku **G** između, koja se postavlja u koleno ili spoj cevi (Sl. 15).
- Lakovi **I** moraju biti pričvršćeni za čauru odgovarajućim nosačima **S** koji se isporučuju sa kompletom razvodnika (Sl. 16).
- Da biste povezali koleno sa cevi ili spojili dve cevi, osigurajte ih i pokrijte zaptivkom **H** (Sl. 15).
- Umetnite terminal **L** na cev zatezanjem odgovarajućeg zavrtnja za zatvaranje **V**. Usisni i potisni terminali su identični.
- Ako cevi prečnika 35 mm idu paralelno, koristite standardni usisni/ispusni terminal (Sl. 18).

Kod razdvajanja cevi, cevi se mogu postaviti unutar zida ili se mogu postaviti izvan zidova.
Ako cevi moraju biti postavljene uz zidove, može se koristiti odgovarajući odstojni nosač koji se isporučuje kao dodatak (Sl. 19).

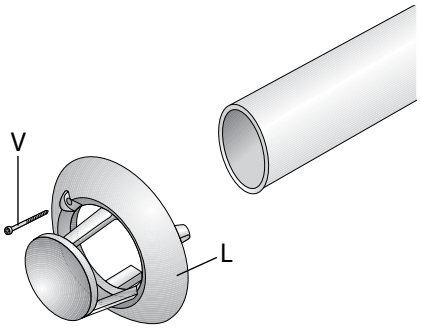

Sl. 17

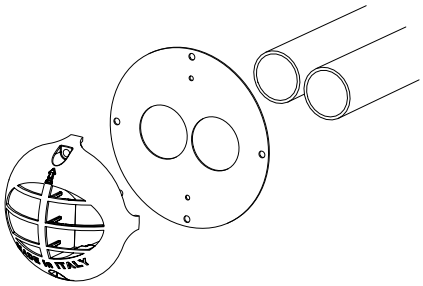

Sl. 18

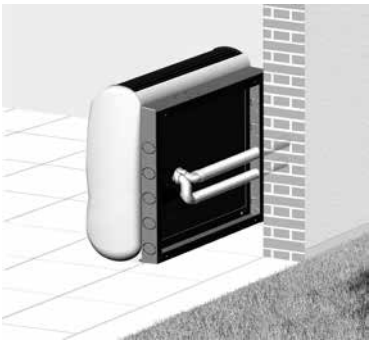

Sl. 19

UPOZORENJE

Napomena: postavite otvor iznad ulaza.

Kada koristite nosače, uz odgovarajući komplet (dodatak), moguće je instalirati opremu nakon polaganja cevi (sve informacije potrebne za instalaciju nalaze se u kompletu).
Evo nekoliko primera za ovu aplikaciju:

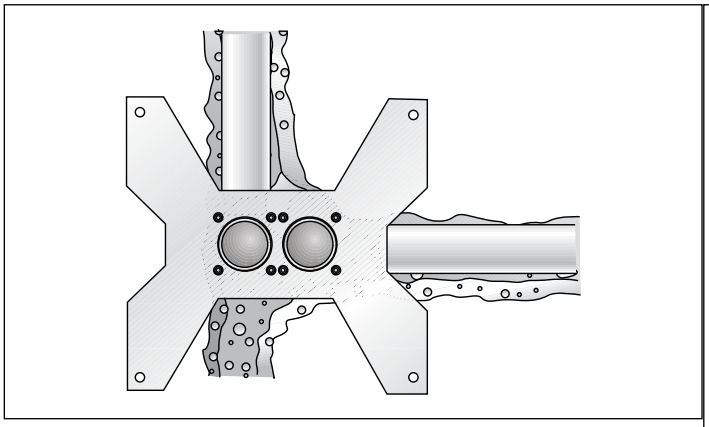

Sl. 20

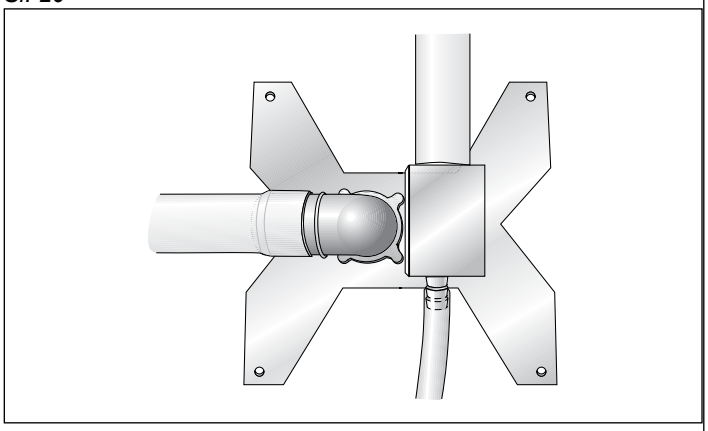

Sl. 21

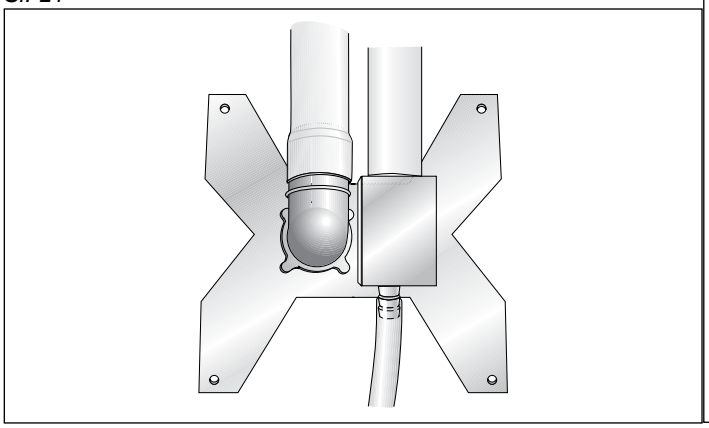

Sl. 22

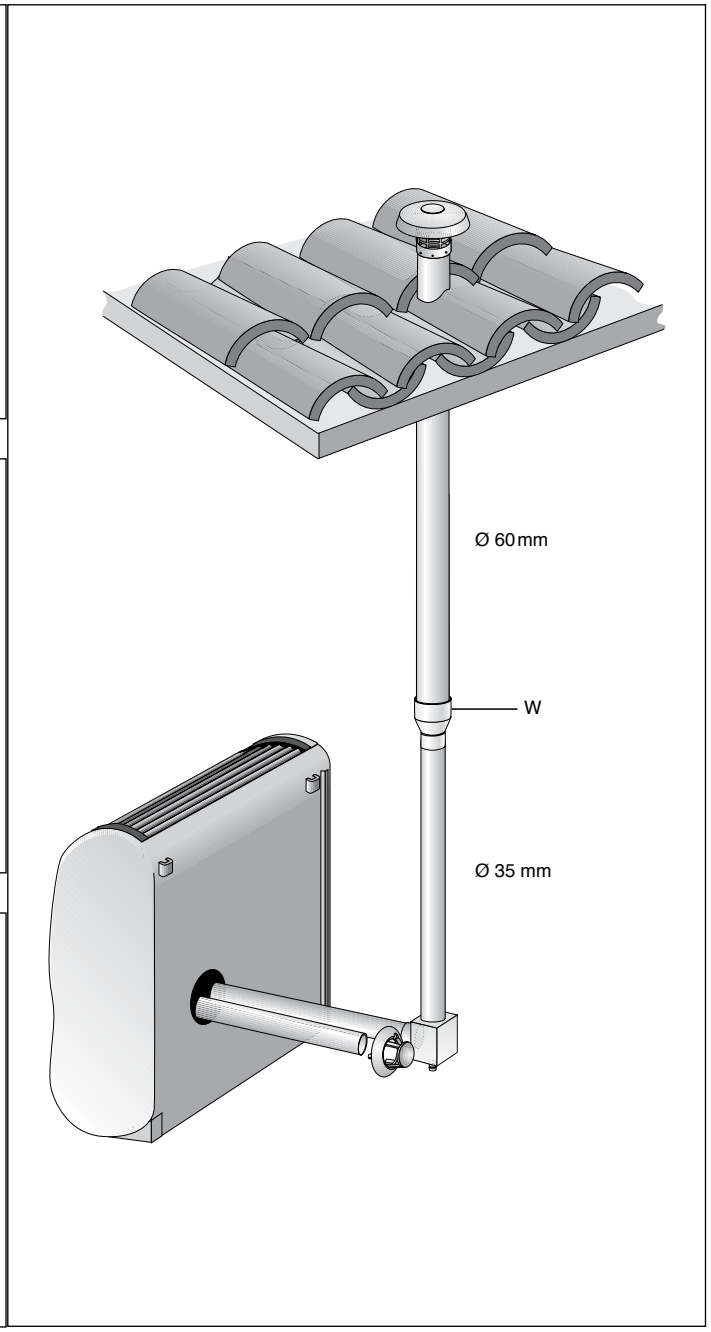

Sl. 23

3.2.3 Krovni ventil

Prilikom korišćenja krovnog otvora, dodatna oprema (prečnika 60 mm) mora se koristiti kao ventilacioni terminal.
Završna cev tada mora imati prečnik 60 mm: ako se koriste cevi od 35 mm, biće potrebno koristiti adapter W 35/60, koji je dostupan kao dodatna oprema (Sl. 23).

3.2.4 Dužina usisne i izduvne cevi

Maksimalna dozvoljena dužina cevi zavisi od otpora protoka svakog instaliranog dela koji ide od opreme do usisnih i izduvnih tačaka.

Zbir vrednosti otpora protoka, izrađen prema podacima navedenim u tabelama Tab. 3 i Tab. 4, ne sme preći vrednost „Maksimalno dozvoljene dužine“. Proračun mora uzeti u obzir i ventilacione i usisne kanale i treba ga modifikovati na osnovu prečnika korišćenih cevi (35 mm ili 60 mm).

Gazelle EVO	Tip	u.m.	3000	5000	7000
Maksimalna dozvoljena dužina (*)	C13	m	2 (**)	2 (**)	2 (**)
	C53 - Ø 35 mm	m	13	7	6
	C53 - Ø 35 mm + Ø 60 mm	m	100	100	70

Tab. 2

(*) Usis + izduv

(**) Koristeći cevi koje je isporučio proizvođač: jednu za vazduh i jednu za dimne gasove, svaka oblikovana da odgovara polukrugu od 55 mm. Cevi dužine 1 metar dostupne su kao dodatna oprema.

UPOZORENJE

Ako koristite SAMO cevi prečnika 35 mm, koristite vrednosti otpora protoka iz tabele Tab. 3.
Ako koristite cevi prečnika 35 i 60 mm, koristite vrednosti otpora protoka iz tabele Tab. 4.

Otpor protoka kada se koriste samo cevi prečnika 35 mm
Navedene vrednosti otpora protoka odnose se na jednu komponentu.

Komponente	Kôd	3000		5000		7000	
		A [m]	F [m]	A [m]	F [m]	A [m]	F [m]
Zaštitna rešetka za zidne terminale	6Y41309000	0	0	0	0	0	0
Jednozidni terminal Ø 35 mm	6YTERSDO00	0	0,5	0	0,5	0	0,5
Split adapter za ventilaciju (polukrug / Ø 35 mm)	6YRIDSDO00	0	0	0	0	0	0
Početno koleno za split ventil Ø 35 mm	6YCURSDO00	0,5	1	0,5	1	0,5	1
Dvostruka zvonasta cijev Ø 35 mm - 0,50 m F/F	6YTUBSDO13	0,5	0,5	0,5	0,5	0,5	0,5
Zvonasta cijev Ø 35 mm - 1 m M/Ž	6YTUBSDO00	0,5	1	0,5	1	0,5	1
Koleno 90° za cijev Ø 35 mm M/Ž	6YCURSDO05	0	0	0	0,5	0	0,5
Odvod kondenzata Ø 35 mm Ž/Ž horizontalno	6YSCACON00	0	0	0	0	0	0
Zvonasta cev Ø 35 mm s kolenom od 90° - 0,90 m M/Ž	6YTUBSDO02	0,5	1	0,5	1	0,5	1
Odvod kondenzata Ø 35 mm Ž/Ž horizontalno	6YSCACON05	0	0	0	0	0	0
Odzračna čaura za priključak cevi Ø 35 mm Ž/Ž	6YMANSCA00	0	0	0	0	0	0
Odvod kondenzata 90° Ø 35 mm Ž/Ž vertikalno	6YSCACON06	0,5	1	0,5	1	0,5	1

Tab. 3

A = usisavanje vazduha
F = izlaz dimnih gasova

PRIMER IZRAČUNA
korišćenjem SAMO cevi prečnika 35 mm
(koristite vrednosti otpora protoka iz tabele Tab. 3)

GAZELLE EVO 3000
Odvojeni usisni i izduvni kanali Ø 35 mm
Direktno dovod vazduha iza opreme
Otvor u zidu 2 metra od tla
Maksimalno dozvoljena dužina: 13 m

Otpor usisnog protoka
Razdeljeni ventilacioni adapter (polukrug / Ø 35 mm): 0,0 m
Odušni čaura za priključak cevi Ø 35 mm V/V: 0,0 m
Prečnik cevi 35 mm, dužina 30 cm: 0,5 x 0,30 m = 0,15 m
Jednozidni terminal Ø 35 mm: 0,0 m
Ukupan otpor usisnog protoka: 0,15 m

Otpor protoka ventila
Razdeljeni ventilacioni adapter (polukrug / Ø 35 mm): 0,0 m
Odvod kondenzata 90° Ø 35 mm V/V vertikalno: 1,0 m
Prečnik cevi 35 mm, dužina 200 cm: 1,0 x 2 m = 2,0 m
Koleno 90° za cev Ø 35 mm M/V: 0,0 m
Prečnik cevi 35 mm, dužina 20 cm: 1,0 x 0,20 m = 0,20 m
Jednozidni terminal Ø 35 mm: 0,5 m
Ukupan otpor protoku ventila: 3,7 m

Ukupan otpor protoku (usisni + izlazni): 0,15 m + 3,7 m = 3,85 m

3,85 m < 13 m -> PRIMENJIVO REŠENJE

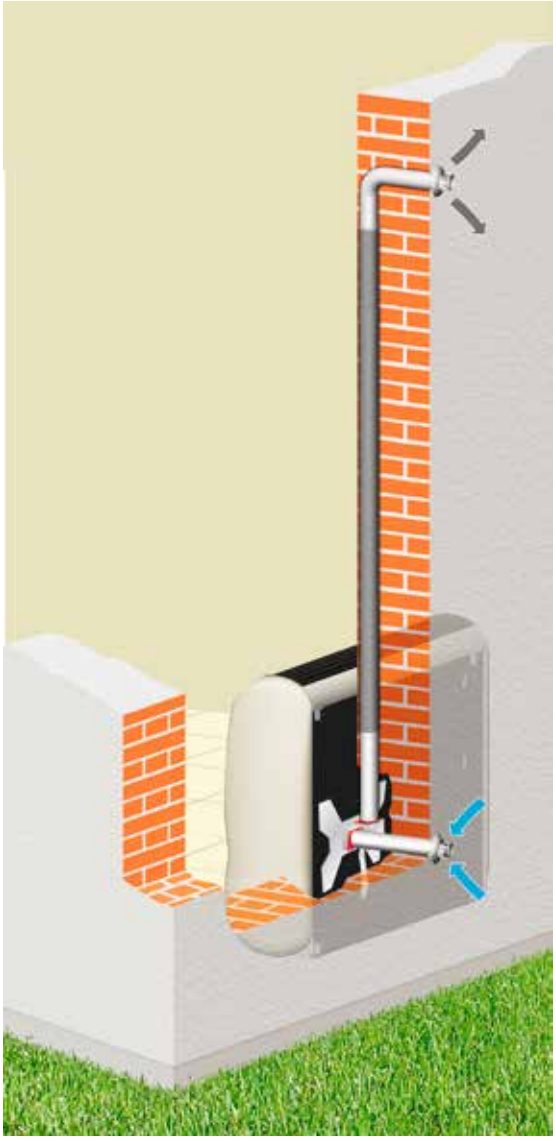

Otpor protoku pri korišćenju mešovitih cevi, prečnika 35 mm i 60 mm
Navedene vrednosti otpora protoka odnose se na jednu komponentu.

Komponente	Kôd	3000		5000		7000	
		A [m]	F [m]	A [m]	F [m]	A [m]	F [m]
Split adapter za ventilaciju (polukrug / Ø 35 mm)	6YRIDSDO00	0	0,5	0,5	0,5	0	0,5
Početno koleno za split ventil Ø 35 mm	6YCURSDO00	8	13,5	11,5	21	7,5	14
Dvostruka zvonasta cijev Ø 35 mm - 0,50 m F/F	6YTUBSDO13	4	7,5	5	10	3	6,5
Zvonasta cijev Ø 35 mm - 1 m M/Ž	6YTUBSDO00	8,5	15	10	20,5	6,5	12,5
Koleno 90° za cijev Ø 35 mm M/Ž	6YCURSDO05	2	3,5	3	5	2	3,5
Odvod kondenzata Ø 35 mm Ž/Ž horizontalno	6YSCACON00	1,5	3	2	4	1,5	2,5
Zvonasta cev Ø 35 mm s kolenom od 90° - 0,90 m M/Ž	6YTUBSDO02	9,5	16,5	12	23,5	7,5	15
Adapter Ø 60 mm ÷ Ø 35 mm Ž/M	6YRIDSDO03	0	5,5	0	8,5	0	5,5
Adapter Ø 60 mm ÷ Ø 35 mm Ž/Ž	6YRIDSDO01	0	5,5	0	8,5	0	5,5
Odvod kondenzata Ø 35 mm Ž/Ž horizontalno	6YSCACON05	0,5	1	0,5	1,5	0,5	1
Odzračna čaura za priključak cevi Ø 35 mm Ž/Ž	6YMANSCA00	0	0,5	0,5	0,5	0	0,5
Odvod kondenzata 90° Ø 35 mm Ž/Ž vertikalno	6YSCACON06	8	13,5	11,5	21	7,5	14
Cev Ø 60 mm - 0,25 m M/Ž	6YTUBSDO05	0	0,5	0	0,5	0	0,5
Cev Ø 60 mm - 0,5 m M/Ž	6YTUBSDO07	0	0,5	0,5	0,5	0,5	0,5
Cev Ø 60 mm - 1 m M/Ž	6YTUBSDO09	0,5	1	1	1	0,5	1
Cev Ø 60 mm - 2 m M/Ž	6YTUBSDO11	1	2	1,5	2	1	2
90° koleno Ø 60 mm M/Ž	6YCURSDO01	0,5	1	1	2	0,5	1,5
45° koleno Ø 60 mm M/Ž	6YCURSDO03	0,5	1	1	1,5	0,5	1
Odvod kondenzata Ø 60 mm M/Ž	6YSCACON02	0	0	0	0	0	0
Zidni usisni ili ventilacioni terminal Ø 60 mm Ž	6YTERCON00	2,5	2,5	3,5	4	2,5	2,5
Vertikalni ventilacioni terminal Ø 60 mm Ž	6YTERSCA00	-	2	-	3	-	2
Jednozidni terminal Ø 35 mm	6YTERSDO00	0	7	0	11	0	7,5

Tab. 4

A = usisavanje vazduha
F = izlaz dimnih gasova

PRIMER IZRAČUNA
koristeći SAMO cevi prečnika 35 i 60 mm
(koristite vrednosti otpora protoka iz tabele Tab. 4)
GAZELLE EVO 5000
Odvojeni usisni i izduvni kanali Ø 35 mm i Ø 60 mm
Direktno dovod vazduha iza opreme
Krovni ventil sa cevima dužine 3 metra
Maksimalno dozvoljena dužina: 100 m
Otpor usisnog protoka
Razdeljeni ventilacioni adapter (polukrug / Ø 35 mm): 0,5 m
Prečnik cevi 35 mm, dužina 30 cm: 10 x 0,30 m = 3,0 m
Jednozidni terminal Ø 35 mm: 0,0 m
Ukupan otpor protoka usisa: 3,5 m
Otpor protoka ventila
Razdeljeni ventilacioni adapter (polukrug / Ø 35 mm): 0,5 m
Prečnik cevi 35 mm, dužina 35 cm: 20,5 x 0,35 m = 7,2 m
Odvod kondenzata 90° Ø 35 mm V/V vertikalno: 21,0 m
Adapter Ø 60 mm ÷ Ø 35 mm V/M: 8,5 m
Cev Ø 60 mm - 1,0 m V/M x 3: 3 x 1 m = 3,0 m
Vertikalni ventilski terminal Ø 60 mm V: 3,0 m
Ukupan otpor protoka ventila: 43,2 m
Ukupan otpor protoku (usisni + ventil): 3,5 m + 43,2 m = 46,7 m
46,7 m < 100 m -> PRIMENJIVO REŠENJE

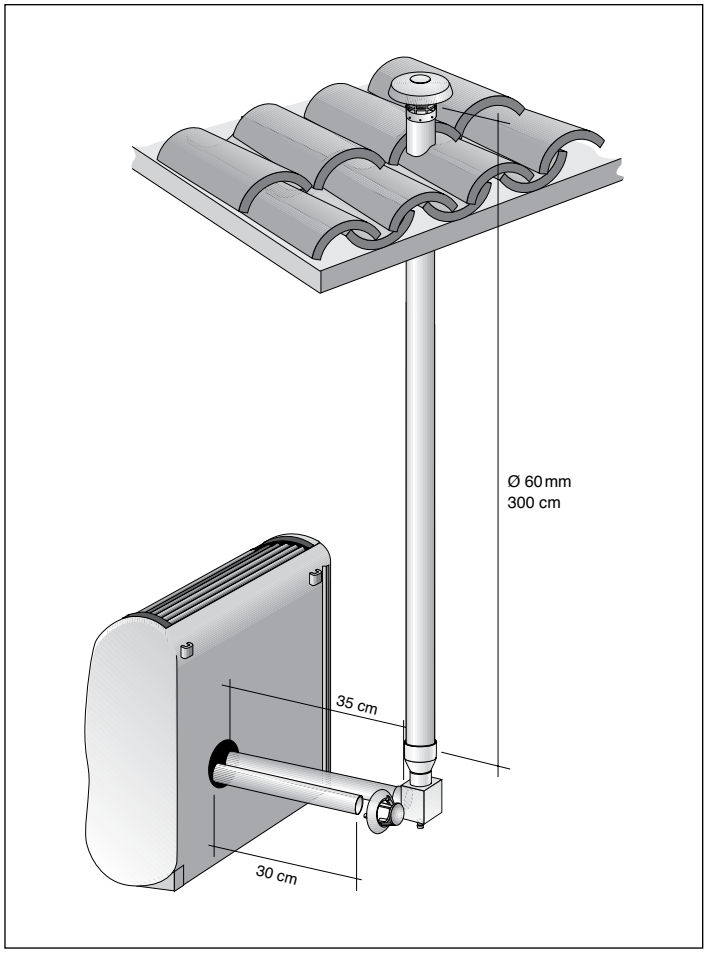

Sl. 24

3.3 Priključak za gas

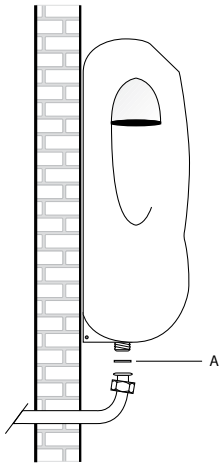

Sl. 25

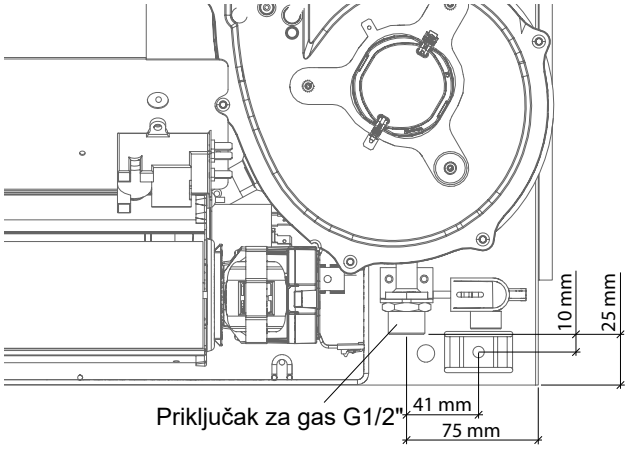

Sl. 26

UPOZORENJE

Ova konvekcijska peć mora biti bezbedno povezana sa sistemom za distribuciju gasa koji je u skladu sa važećim tehničkim standardima.
Proverite sa kupcem da li je dostupna deklaracija o usaglašenosti gasnog sistema.
Proverite stanje sistema.
Svako povezivanje sa sistemom za distribuciju gasa koji nije u skladu sa važećim tehničkim standardima je zabranjeno.

UPOZORENJE

Za povezivanje konvekcijske pećnice sa sistemom za distribuciju koristite samo ravne zaptivke pogodne za ovu namenu (A na slici). Sl. 25).
Nakon povezivanja, proverite pravilno zaptivanje.
Ne koristite otvoreni plamen!

Oprema je opremljena muškim gasnim priključkom G 1/2” u skladu sa važećim propisima za instalaciju.

3.4 Priključak na električnu mrežu

UPOZORENJE

Gazela EVO mora biti povezana na sistem napajanja koji je u skladu sa važećim tehničkim standardima.
Zabranjeno je povezivanje konvekcijske pećnice na sistem koji nema diferencijalni prekidač za zaštitu naponske linije pećnice.
Zabranjeno je povezivanje na električni sistem koji nema sistem uzemljenja.

UPOZORENJE

Zabranjeno je povezivanje na električni sistem koji nema sistem uzemljenja.
Ispravan mrežni napon je naznačen na etiketi koja se nalazi na isporučenom i već povezanom kablu za napajanje i jednak je 230 V.

Gazela EVO dolazi sa dvostruko izolovanim kablom za napajanje, dužine 1,5 metara, sa kablom za uzemljenje.
Kabl za napajanje je provučen kroz utičnicu i ne sme se izvlačiti iz nje.
Krajevi kabla za napajanje su zategnuti.
Napajanje sadrži osigurač F3.15A povezan serijski sa fazom na pločici.
Priključak na mrežu mora se obaviti preko dvopolnog prekidača ili polarizovane utičnice kako bi se olakšalo održavanje i omogućilo isključivanje opreme pre duže neaktivnosti.
Ako dužina kabla za napajanje nije dovoljna za povezivanje opreme, postupite na sledeći način:

- presecite isporučene kablove za napajanje uzvodno od kontaktne utičnice
- povežite novi kabl za napajanje odgovarajuće dužine na presečeni kraj tako da prođe kroz otvor.

Ne napajajte opremu pomoću kabla koji ne prolazi kroz otvor.

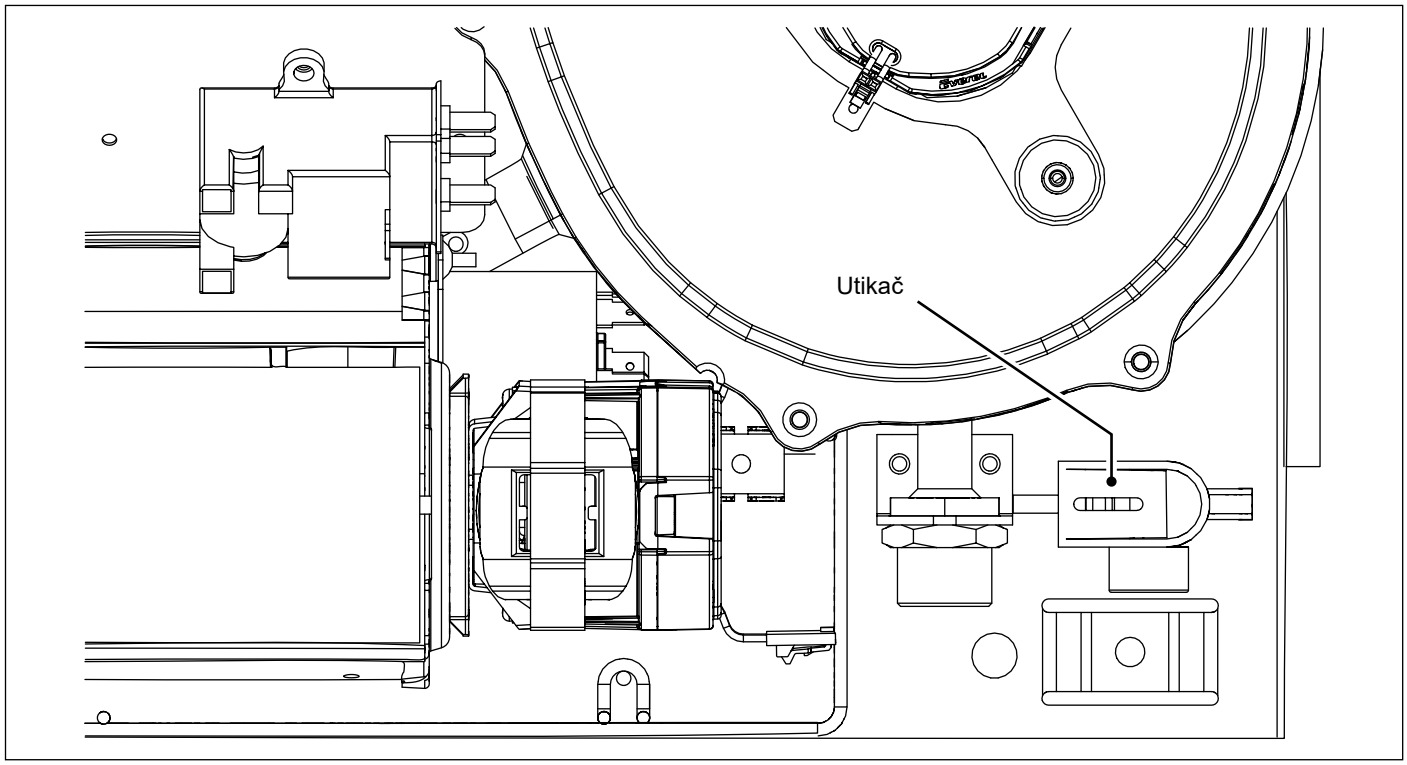

Sl. 27

Gasna konvekcijska peć Gazelle EVO je pogodna za:

- povezivanje sa spoljnim ambijentalnim termostatom ili hronotermostatom (opciono);
- povezivanje sa telefonskim brojčanikom za daljinsko paljenje (opciono);
- povezivanje više peći na jedan daljinski termostat/hronotermostat ili telefonski brojčanik;
- povezivanje sa daljinskom sondom temperature okoline.

Napomena: za efikasnu kontrolu opreme putem eksternog termostata ili hronotermostata, izaberite maksimalnu vrednost temperature okoline pomoću dugmadi na korisničkom interfejsu i držite opremu uključenu u ručnom režimu.

3.5 Električna šema

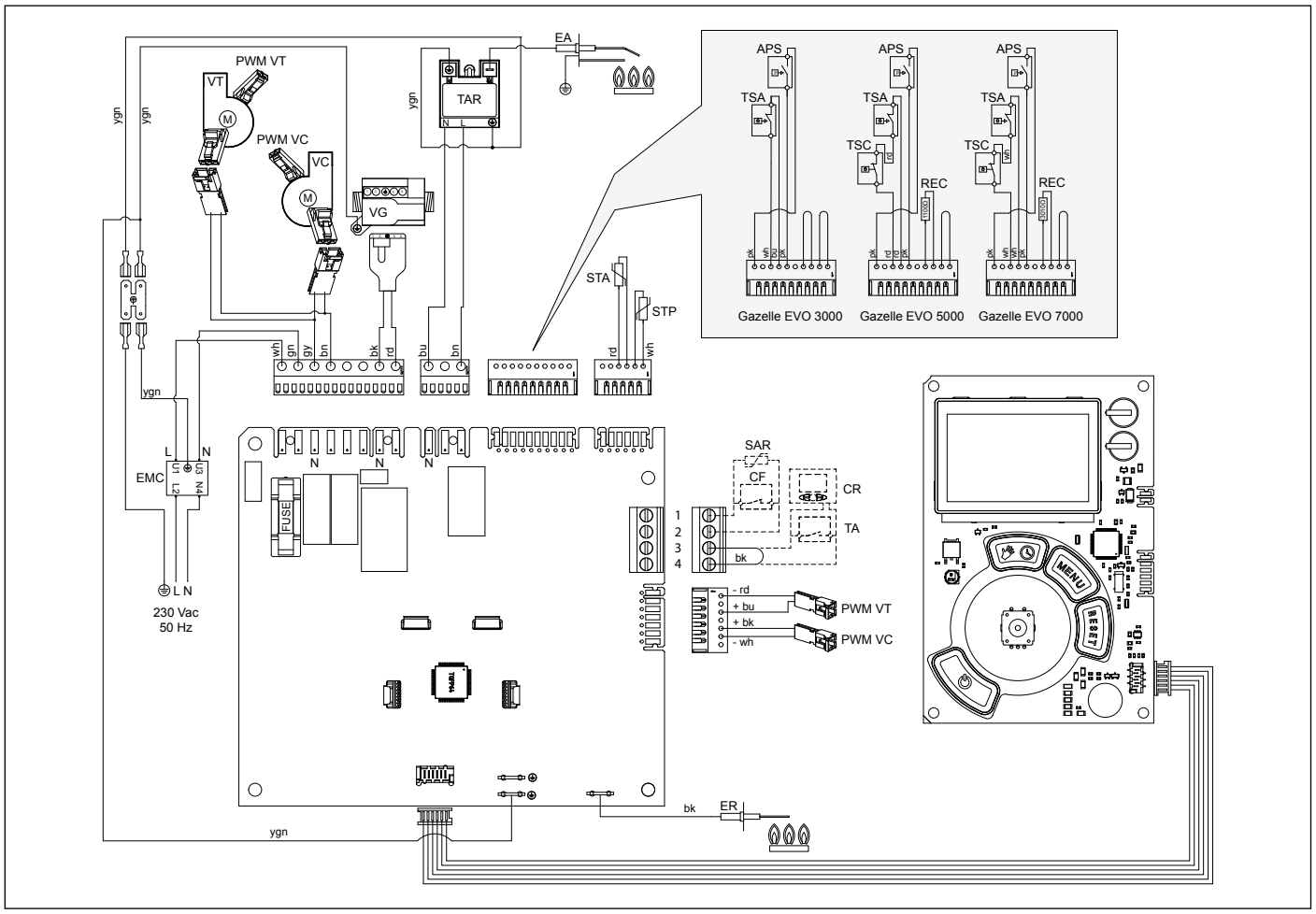

Sl. 28

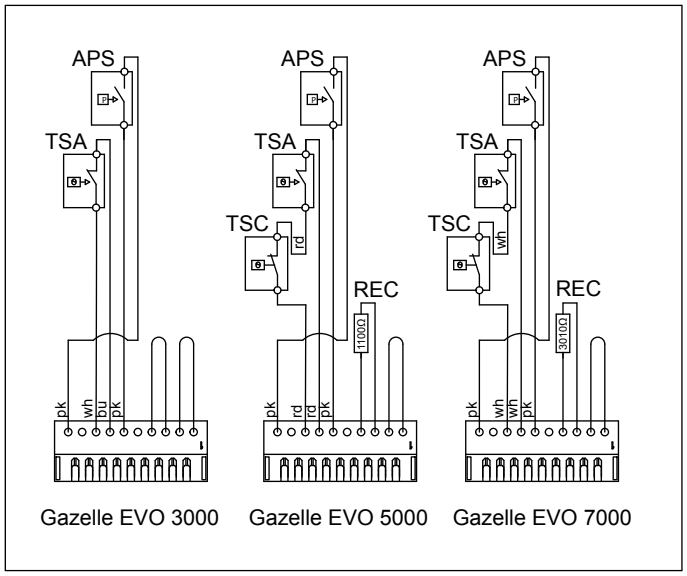

Sl. 29

LEGENDA BOJA KABLA:			
rd:	crvena	pk:	roze
wh:	bela	bn:	braon
bu:	plava	or:	narandžasta
bk:	crna	ygn:	žuta/zelena
gy:	siva	gn:	zelena

UNUTRAŠNJE VEZE:	
VT:	Tangencijalni ventilator
VG:	Gasni ventil
VC:	Centrifugalni ventilator
TAR:	Transformator za daljinsko paljenje
EA:	Elektroda za paljenje
TCS:	Glavni sigurnosni termostat
TSA:	Sigurnosni vazdušni termostat
APS:	Presostat za vazduh
STA:	Sonda za temperaturu okoline
STP:	Sonda za temperaturu primarnog izmjenjivača
SAR:	Daljinska sonda okoline
	(opcionalno, ne isporučuje ga proizvođač)
CF:	Kontakt s prozorom
	(opcionalno, ne isporučuje ga proizvođač)
TA:	Sobni termostat
	(opcionalno, ne isporučuje ga proizvođač)
CR:	Daljinski upravljač
	(opcionalno, isporučuje proizvođač)
PWM VT:	Tangencijalno PWM upravljanje motorom
PWM VC:	PWM upravljanje centrifugalnim motorom
ER:	Elektroda za detekciju plamena
REC:	Otpornik grejača za automatsko postavljanje opreme
EMC:	Filter EMC

3.6 Povezivanje daljinske sonde za temperaturu okoline (opciono)

Uređaj ima ugrađenu temperaturnu sondu koja može da detektuje temperaturu prostorije u kojoj je instaliran.
Daljinska sonda za temperaturu okoline (opciono, isporučuje proizvođač) može se instalirati radi boljeg očitavanja i podešavanja temperature okoline.
Daljinska sonda za temperaturu okoline mora biti povezana na terminale 1 i 2 elektronske ploče (videti odeljak *Električna šema*).
Nakon povezivanja daljinske sonde za temperaturu okoline, korisnik mora promeniti parametre **P21** i **P29**:

- istovremeno pritisnite sledeće tastere: MENU + RESET 5 sekundi dok se simboli **P** i ne prikažu u gornjem desnom uglu, a na sredini ekrana prve četiri nule ne zatrepere
- unesite kod „1398“, cifru po cifru, okretanjem dugmeta i potvrđivanjem svake pojedinačne cifre pritiskom na njega (1, potvrda; 3, potvrda; 9, potvrda; 8, potvrda).

UPOZORENJE

Ako kod nije pravilno unet, oprema će stalno tražiti od korisnika da ga unese.

- okrenite dugme dok se ne prikaže parametar **P21**
- pritisnite dugme za potvrdu
- kada simbol ključa zatreperi, okrenite dugme da biste izabrali vrednost 1
- pritisnite dugme za potvrdu
- okrenite dugme dok se ne prikaže parametar **P29**
- pritisnite dugme za potvrdu
- kada simbol ključa zatreperi, okrenite dugme da biste izabrali vrednost 1
- pritisnite dugme RESET da biste zaustavili programiranje tehničkih parametara

3.7 Povezivanje kontakta za prozor (opciono)

Može se instalirati kontakt za prozor (opciono, ne isporučuje ga proizvođač) da bi se isključila oprema kada se otvori prozor u prostoriji u kojoj je instaliran.
Kontakt na prozoru mora biti povezan na terminale 1 i 2 elektronske ploče (videti pasus *Električna šema*).
Nakon povezivanja daljinske sonde za temperaturu okoline, korisnik mora promeniti parametar **P21**:

- istovremeno pritisnite sledeće tastere: MENU + RESET 5 sekundi dok se simboli **P** i ne prikažu u gornjem desnom uglu, a na sredini ekrana prve četiri nule ne zatrepere
- unesite kod „1398“, cifru po cifru, okretanjem dugmeta i potvrđivanjem svake pojedinačne cifre pritiskom na njega (1, potvrda; 3, potvrda; 9, potvrda; 8, potvrda).

UPOZORENJE

Ako kod nije pravilno unet, oprema će stalno tražiti od korisnika da ga unese.

- okrenite dugme dok se ne prikaže parametar **P21**
- pritisnite dugme za potvrdu
- kada simbol ključa treperi, okrenite dugme za izbor na vrednost 2
- pritisnite dugme za potvrdu
- pritisnite dugme RESET da biste zaustavili programiranje tehničkih parametara

3.8 Operacije za promenu vrste gasa

UPOZORENJE

Operacije potrebne za promenu vrste gasa su ISKLJUČIVO rezervisane za kvalifikovano osoblje.

UPOZORENJE

Postupak kalibracije gasnog ventila pri promeni vrste gasa primenjuje se i kada se jednostavno menja gasni ventil.

UPOZORENJE

Za završetak postupka promene vrste gasa potrebni su sledeći alati i oprema:
- **analizator dimnih gasova za CO i CO2, periodično kalibrisan u skladu sa relevantnim specifikacijama proizvođača;**
- **manomer sa rezolucijom od 1 Pa, periodično kalibrisan u skladu sa relevantnim specifikacijama proizvođača.**

UPOZORENJE

Ako gore navedeni alati i oprema nisu dostupni, ne pokušavajte da promenite vrstu gasa ili gasni ventil.

Oprema je kalibrisana i zapečaćena u fabrici prema unapred podešenom gasu i tržištu upotrebe. Ako morate da radite na opremi da biste promenili vrstu gasa ili promenili gasni ventil, sledite uputstva u nastavku pravila.

3.8.1 Promena mlaznica za gas

Da biste promenili vrstu gasa, mlaznica glavnog gorionika (Sl. 30) mora se shodno tome promeniti; pogledajte vrednosti u tabeli sa tehničkim specifikacijama.

UPOZORENJE

Nakon instalacije, zavrnite mlaznicu do kraja!

UPOZORENJE

Prilikom ponovnog postavljanja držača mlaznice, pravilno postavite gumenu zaptivku!

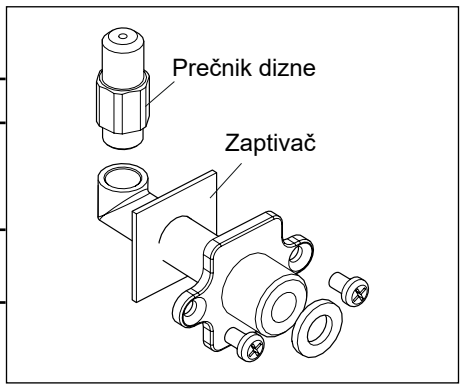

Sl. 30

UPOZORENJE

Obrtni moment zatezanja spojeva cevi za gas mora biti 18 Nm.

UPOZORENJE

Nakon ponovnog postavljanja cevi za gas, pokrenite opremu da biste izvršili kalibraciju i proverili da nema curenja gasa iz bakarnih cevi i zaptivke držača mlaznice!

3.8.2 Podešavanje vrste gasa

Nakon promene mlaznice, morate podesiti vrstu gasa: otvorite stranicu za programiranje tehničkih parametara na korisničkom interfejsu i izaberite vrstu gasa.
Parametar **P00** odgovara isporučenom gasu, kao što sledi:

Gas	**Parameti P00**
Metan G20	0
Propan G31	1

Da biste otvorili stranicu za programiranje tehničkih parametara:

- istovremeno pritisnite sledeće tastere: MENU + RESET 5 sekundi dok se simboli P i ne pojave u gornjem desnom uglu, a četiri nule, prva trepću, ne pojave se u sredini displeja
- unesite kod „1398“, cifru po cifru, okretanjem dugmeta i potvrđivanjem svake pojedinačne cifre pritiskom na njega (1, potvrda; 3, potvrda; 9, potvrda; 8, potvrda).

UPOZORENJE

Ako kod nije pravilno unet, oprema će stalno tražiti od korisnika da ga unese.

- potvrdite čim se na displeju prikaže **P00**
- kada simbol ključa trepće, okrenite dugme da biste izabrali vrednost 0 ili 1
- pritisnite dugme za potvrdu
- pritisnite dugme RESET da biste zaustavili programiranje tehničkih parametara

3.8.3 Provera hoda

Za kalibraciju hoda, biće vam potreban manometar sa rezolucijom od 1 Pa, periodično kalibrisan u skladu sa relevantnim specifikacijama proizvođača.
Nakon podešavanja vrste radnog gasa (videti pasus *Podešavanje vrste gasa*), kalibrišite hod gasnog ventila: ova operacija mora biti izvedena sa opremom na minimalnoj snazi.
Da biste podesili opremu da radi na minimalnoj snazi, morate koristiti funkciju čišćenja dimnjaka.
Postupite na sledeći način:

- istovremeno pritisnite sledeće tastere: + RESET 5 sekundi dok se tri cifre ne pojave u sredini displeja, zajedno sa simbolom %
- okrenite dugme da biste podesili procenat rada: 0% odgovara radu na minimalnoj snazi, 100% odgovara radu na maksimalnoj snazi. Podesite vrednost na 0%.
- Dok oprema radi na minimalnoj snazi, povežite pozitivni terminal manometra sa tačkom merenja pritiska **pinta** ventila (Sl. 31) i negativni terminal sa tačkom merenja pritiska **C** na zavrtnju ventilatora (Sl. 32), nakon što ste otpustili zaštitne kapice. Proverite pritisak između dve tačke.
- Izmerena vrednost mora odgovarati „vrednosti pomeranja gasnog ventila“ naznačenoj u tabeli tehničkih specifikacija (videti *Tabele tehničkih specifikacija - Gazela Evo*).
- Ako je potrebno, podesite pomeranje pomoću zavrtnja za upravljanje A (Sl. 31) nakon otpuštanja zavrtnja za zaključavanje.
- Nakon podešavanja, zategnite zaštitne kapice.
- Da biste zaustavili funkciju čišćenja dimnjaka, pritisnite RESET

Funkcija čišćenja dimnjaka ostaje aktivna 10 minuta, tj. vreme potrebno za završetak operacija kalibracije opreme.

3.8.4 Analiza sagorevanja

Za analizu sagorevanja koristite analizator dimnih gasova za CO i CO2, periodično kalibrisan u skladu sa relevantnim specifikacijama proizvođača.

Nakon završetka provere pomeranja (videti pasus *Provera hoda*), izvršite analizu sagorevanja radi bolje kalibracije.

Podesite opremu na funkciju dimničara:

- istovremeno pritisnite sledeće tastere: + RESET 5 sekundi dok se tri cifre ne pojave u sredini displeja, zajedno sa simbolom %
- okrenite dugme da biste podesili procenat rada: 0% odgovara radu na minimalnoj snazi; 100% odgovara radu na maksimalnoj snazi.

Skinite mesingani poklopac **B** i priključite ga na odgovarajuću utičnicu na opremi. Proverite da li izmereni CO2 odgovara vrednostima u tabeli tehničkih specifikacija ili na natpisnoj pločici okačeni na metalni lim protiv zračenja. Ako je potrebno, podesite sadržaj CO2 pomoću radnog zavrtnja **A** dok je oprema na minimalnoj snazi i radnog zavrtnja **R.Q. ADJ** sa opremom na maksimalnoj snazi (Sl. 31).

UPOZORENJE

Nakon analize sagorevanja, vratite i pričvrstite mesingani poklopac, vodeći računa da silikonski O-prsten nije oštećen i da je pravilno postavljen.
Zamenite ga ako je oštećen!

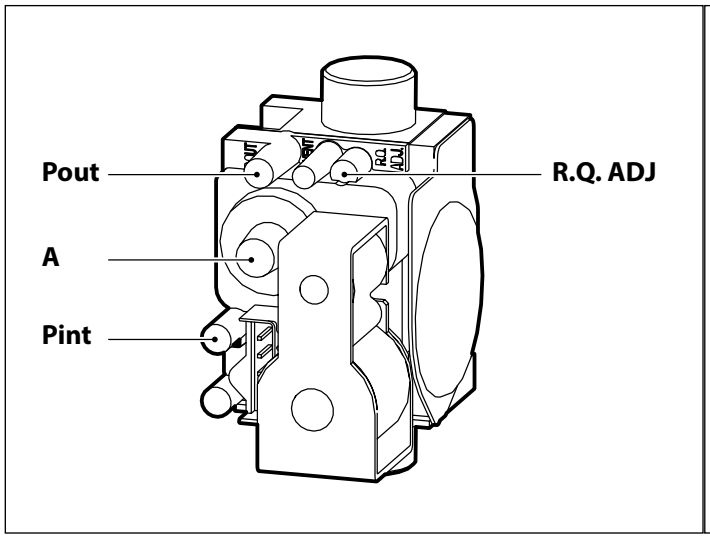

Sl. 31

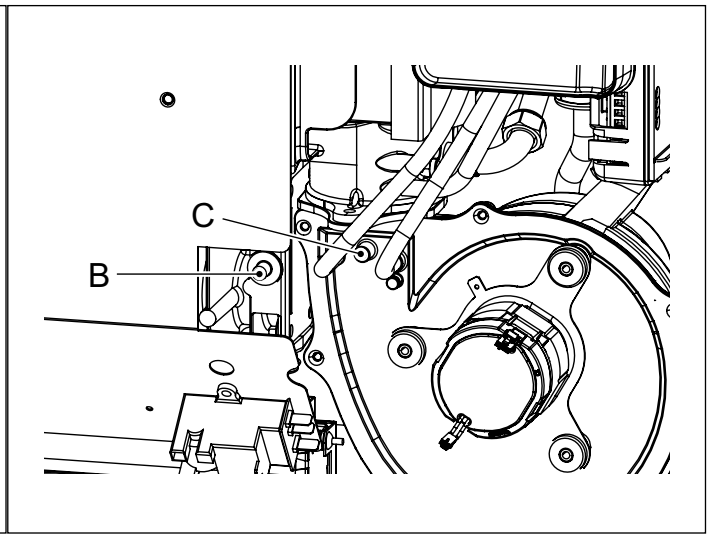

Sl. 32

4. Održavanje

UPOZORENJE

Opremu sme održavati samo kvalifikovano osoblje, u skladu sa zahtevima važećih propisa.

Proizvođač savetuje svojim klijentima da se za radnje održavanja i popravke obrate ovlašćenom Servisnom centru ili kvalifikovanom osoblju.

UPOZORENJE

Korisnik sme pristupiti samo delovima opreme kojima je moguće pristupiti bez upotrebe posebne opreme ili alata. Korisnik nije ovlašćen da uklanja kućište opreme ili radi na bilo kojim unutrašnjim delovima.
Korisnik sme koristiti opremu samo kada je kućište instalirano i pričvršćeno.

UPOZORENJE

Održavanje vršite kada oprema ne radi, hladna je, isključena iz mreže i kada je slavina za gas zatvorena.

4.1 Redovno održavanje

Operacije održavanja se moraju izvršiti najmanje jednom godišnje.
Radnje održavanja predviđaju operacije kontrole i čišćenja kao što se u navodi u nastavku:

Provera rada

- Proverite opštu ispravnost opreme.
- Proverite gasni krug opreme i dovod gasa na curenje.
- Proverite pritisak dovoda gasa.
- Proverite paljenje opreme.
- Kontrola celovitosti, dobrog stanja očuvanosti i nepropusnosti dimovodnih cevi.
- Proverite integritet sigurnosnih uređaja opreme uopšte.
- Proverite zaptivnost komore za sagorevanje.
- Proverite parametre sagorevanja opreme analizom dimnih gasova.
- Proverite rad ventilatora za sagorevanje i tangencijalnog ventilatora.
- Proverite odsustvo deformacija i/ili korozije tela izmenjivača.

Postupci čišćenja

- Opšte čišćenje opreme.
- Očistite spoljašnju površinu tela izmenjivača.
- Čišćenje gasnih dizni.
- Čišćenje kola za usisavanje vazduha i izduvavanje gasova.
- Očistite ventilator za sagorevanje i tangencijalni ventilator.

Prilikom prve provere opreme, takođe proverite:

- Podesnost prostorije za instaliranje.
- Dimovodne cevi, prečnike i dužinu istih.
- Instalaciju opreme u skladu sa uputstvima u ovom uputstvu.

UPOZORENJE

Proizvođač nije odgovoran za štetu nastalu ljudima, životinjama ili imovini usled neovlašćene ili nepravilne intervencije na opremi ili neuspešnog/lošeg održavanja.

4.2 Vanredno održavanje

Vanredno održavanje obuhvata zamenu komponenti opreme koje su istrošene ili pokvarene.

UPOZORENJE

Strogo sledite uputstva data u nastavku.

Gasni ventil

Zaptivke između gasnog ventila i gasnih cevi moraju se zameniti, a zatim proveriti da li ima curenja. Obrtni moment zatezanja spojeva gasnih cevi mora biti 18 Nm.

Obavezno je nastaviti sa kalibracijom gasnog ventila: za operacije kalibracije strogo sledite procedure opisane u paragrafu *Provera hoda* i *Analiza sagorevanja* , za relevantne delove.

Obavezno je proveriti savršeno hermetičko zatvaranje slavina za pritisak na ventil.

Elektronska kontrolna ploča plamena

Elektronska ploča se konfiguriše prema modelu opreme nakon povezivanja sa ožičenjem.

Važno je instalirati rezervnu elektronsku ploču na osnovu vrste gasa za koji je oprema podešena: za konfiguraciju pažljivo pratite postupke u pasusu *Podešavanje vrste gasa*, za relevantne delove.

Proverite da li su svi kablovi pravilno povezani.

Proverite da li ekran korisničkog interfejsa prikazuje ispravnu snagu mašine.

NE pokrećite opremu ako prikazana snaga nije stvarna snaga.

Prekidač pritiska vazduha

Obavezno proverite da li su kôd i vrednosti kalibracije rezervnog dela u skladu sa modelom proizvoda na kojem će biti ugrađen prema tabeli sa tehničkim podacima.

Obavezno proverite nepropusnost i spojeve obe silikonske cevi nakon zamene.

Sigurnosni termostati i senzor temperature izmenjivača

Rezervni deo mora biti savršeno fiksiran i prianjati na element čija se temperatura mora meriti.

Ventilator za sagorevanje

Važno je pravilno postaviti O-prsten u njegovo sedište, pričvrstiti ploču ventilatora svim zavrtnjima i proveriti zaptivke.

Izmenjivač toplote

U slučaju operacija koje uključuju otvaranje izmenjivača toplote, na primer radi pristupa gorioniku, sve pogođene zaptivke moraju biti zamenjene, a zaptivka proverena i osigurana.

Svećice i detekcija plamena, kontrolno staklo

U slučaju operacija koje uključuju uklanjanje i/ili zamenu svećica i/ili kontrolnog stakla, sve pogođene zaptivke moraju biti zamenjene, a zaptivka proverena i osigurana.

5. Deaktivacija, uklanjanje i odlaganje

UPOZORENJE

Gasne konvekcijske pećnice su električna i elektronska oprema (EEO) i kada se više ne koriste, postaju otpadna električna i elektronska oprema (OEEO), stoga se moraju odložiti u skladu sa važećim zakonima u zemlji u kojoj su instalirane.

Gasne konvekcijske pećnice se klasifikuju kao kućni aparati i moraju se odložiti na isti način kao mašine za pranje veša, mašine za pranje sudova i mašine za sušenje veša (R4 OEEO otpad).

Stoga je zabranjeno demontiranje gasnih konvekcijskih pećnica i njihovo odlaganje kroz kanale koji nisu posebno predviđeni zakonom.

Puštanje u rad i demontaža gasne konvekcijske pećnice mora se izvršiti dok je oprema hladna i isključena iz gasne i električne mreže.

UPOZORENJE

Korisnik nije ovlašćen da lično obavlja ove operacije.

6. Rešavanje problema

UPOZORENJE

Korisnik mora strogo da se pridržava odgovarajućih uputstava namenjenih SAMO korisnicima.
Korisnik NE SME da sledi uputstva koja su specifična za kvalifikovano osoblje ili osoblje.

Nepravilnost	Za korisnika	Samo za kvalifikovano osoblje	
		Mogući uzrok	Moguća rešenja
Gorionik se ne pali i oprema se gasi. Na ekranu se prikazuje kod greške **E01**.	Proverite da li je slavina za gas otvorena i upalite ringlu u kuhinji, na primer, da biste proverili dovod gasa. Pritisnite dugme RESET. Ako se oprema ne pokrene nakon pet pokušaja resetovanja, kontaktirajte ovlašćeni servisni centar ili kvalifikovano osoblje i navedite kod greške.	Nema dovoda gasa.	Proverite da li je slavina za gas otvorena.
			Proverite da li dovod gasa dolazi do ventila.
		Vazduh unutar cevi.	Ponovite postupak paljenja nekoliko puta.
		Nema varnice.	Proverite transformator za paljenje.
			Proverite elektrodu za paljenje.
		Mlaznica za gas je prljava.	Operite i produvajte.
Glavni gorionik se pali, ali se odmah gasi i oprema se isključuje. Na ekranu se prikazuje kod greške **E01**.		Elektronska sigurnosna ploča ne radi.	Zameniti je.
		Kabl za detekciju plamena je isključen.	Ponovo ga povezati.
		Elektroda za detekciju je uzemljena.	Zameniti ga.
		Previše vazduha na gorioniku.	Pažljivo ispustite vazduh iz sistema za gas (za propan).
		Neispravno podešavanje kalibracije gorionika.	Kalibrišite gorionik.
Oprema je isključena, na displeju se prikazuje **E02**.	Proverite da li su rešetke za izlaz vazduha na kućištu blokirane i da li postoje zavese koje ometaju cirkulaciju vazduha. Ostavite opremu da se ohladi pre ponovnog pokretanja. Ako se oprema ponovo isključi, kontaktirajte ovlašćeni servisni centar ili kvalifikovano osoblje i navedite kod greške.	Bezbednosni termostat za vazduh se aktivirao zbog previsoke temperature.	Proverite rad opreme.
		Bezbednosni termostat za vazduh je neispravan.	Zameniti ga.
		Bezbednosni termostat izmenjivača toplote se aktivirao zbog previsoke temperature.	Proverite rad opreme i trenutna podešavanja gasa.
		Bezbednosni termostat izmenjivača toplote je neispravan.	Zameniti ga.
		Tangencijalni ventilator ne radi.	Zameniti ga.
		Elektronska sigurnosna ploča ne napaja tangencijalni ventilator.	Zameniti je.
Oprema je isključena, na displeju se prikazuje **E03**.	Proverite da li usisni i ventilacioni terminali nisu blokirani predmetima, lišćem, snegom, ledom ili bilo kojom drugom preprekom. Uklonite prepreke, ako ih ima; oprema će se automatski ponovo pokrenuti. Ako usisni i ventilacioni terminali nisu blokirani, kontaktirajte ovlašćeni servisni centar ili kvalifikovano osoblje i navedite kod greške.	Prekidač pritiska vazduha se ne aktivira.	Proverite da li usisne i ventilacione cevi nisu blokirane, zgnječene ili odvojene.
		Prekidač pritiska vazduha je neispravan.	Zameniti ga.
		Ventilator za sagorevanje je blokiran ili nije efikasan.	Zameniti ga.
		Postoje prepreke u cevima za dovod vazduha i/ili ventilaciju dimnih gasova.	Uklonite sve prepreke.
		Elektronska sigurnosna ploča ne napaja centrifugalni ventilator.	Zameniti je.

Nepravilnost	Za korisnika	Samo za kvalifikovano osoblje	
		Mogući uzrok	Moguća rešenja
Oprema je isključena, na displeju se prikazuje **E05**	Kontaktirajte ovlašćeni servisni centar ili kvalifikovano osoblje i navedite kod greške.	Primarna sonda izmenjivača je neispravna.	Zameniti je.
Oprema je isključena, na displeju se prikazuje **E06**.	Kontaktirajte ovlašćeni servisni centar ili kvalifikovano osoblje i navedite kod greške.	Sonda za temperaturu okoline je neispravna.	Zameniti je.
Oprema je isključena, na displeju se prikazuje **E07**.	Kontaktirajte ovlašćeni servisni centar ili kvalifikovano osoblje i navedite kod greške.	Spoljna sonda je neispravna ili isključena.	Zamenite ili ponovo povežite.
Uređaj je isključen, na displeju se prikazuje **E08**.	Kontaktirajte ovlašćeni servisni centar ili kvalifikovano osoblje i navedite kod greške.	Glavna sonda izmenjivača toplote (sonda držača gorionika) je pokvarena ili odvojena.	Zamenite ili ponovo povežite.
Oprema je isključena, na displeju se prikazuje **E22**.	Kontaktirajte ovlašćeni servisni centar ili kvalifikovano osoblje i navedite kod greške.	Elektronska sigurnosna ploča ne radi.	Zameniti je.
Oprema je isključena, na displeju se prikazuje **E31**.	Kontaktirajte ovlašćeni servisni centar ili kvalifikovano osoblje i navedite kod greške.	Veza sa daljinskim upravljačem je neispravna.	Proverite i ponovo povežite.
		Elektronska sigurnosna ploča ne radi.	Zameniti je.
Oprema je isključena, na displeju se prikazuje **E77**.	Kontaktirajte ovlašćeni servisni centar ili kvalifikovano osoblje i navedite kod greške.	Elektronska sigurnosna ploča ne radi.	Zameniti je.
Oprema je isključena, na displeju se prikazuje **E99**.	Kontaktirajte ovlašćeni servisni centar ili kvalifikovano osoblje i navedite kod greške.	Dostupni broj pokušaja resetovanja opreme je iscrpljen.	Isključite opremu iz mreže i ponovo je povežite.
Korisnički interfejs ne radi, ne dozvoljava nikakvo podešavanje ili programiranje, ne radi kako se očekuje.	Kontaktirajte ovlašćeni servisni centar ili kvalifikovano osoblje i navedite kvar.	Korisnički interfejs je neispravan.	Zameniti je.
Korisnički interfejs je potpuno isključen ili ne radi.	Kontaktirajte ovlašćeni servisni centar ili kvalifikovano osoblje i navedite kvar.	Korisnički interfejs je odvojen od elektronske bezbednosne table.	Ponovo je povezati.
		Korisnički interfejs je neispravan.	Zameniti je.
		Elektronska sigurnosna ploča ne radi.	Zameniti je.

7. Tabele tehničkih specifikacija - Gazela Evo

MODEL		3000		5000		7000	
		G20	G31	G20	G31	G20	G31
Tip		C13, C53		C13, C53		C13, C53	
Kategorija		II2H3P		II2H3P		II2H3P	
Nominalni toplotni ulaz (Qn)	kW	2,9		4,9		6,4	
Smanjeni toplotni ulaz (Qr)	kW	2		3		4,5	
Nominalni toplotni izlaz (Pn)	kW	2,72		4,52		5,88	
Smanjeni toplotni izlaz (Pr)	kW	1,89		2,85		4,23	
Efikasnost pri nominalnom toplotnom izlazu	%	93,7	93,5	92,2	92,3	91,8	91,7
Efikasnost pri smanjenom toplotnom izlazu	%	94,5	94,7	94,9	95,1	94	93,8
Emisije NO_x u Qn (pri Hs)	mg/kWh	55	73	74	89	95	121
Emisije NO_x EN 1266	mg/kWh	32	47	42	52	68	87
Klasa emisije NO_x	-	5	5	5	5	5	5
Spoljašnji prečnik pravog dimovodnog kanala	mm	55		55		55	
Spoljašnji prečnik podeljene cevi	mm	Ø 35 i Ø 60		Ø 35 i Ø 60		Ø 35 i Ø 60	
Apsorpcija snage	W	24		24		30	
Napon i frekvencija	V - Hz	230 - 50		230 - 50		230 - 50	
Stepen zaštite	IP	20		20		20	

Tab. 5

GAZELLE EVO 3000		G20	G31
Mlaznica glavnog gorionika	mm/100	245	200
Pritisak napajanja	mbar	20	37
Vrednost pomeranja za gasni ventil	Pa	-0.5 ± 5	-1.1 ± 5
ΔP	Pa	180 ÷ 220	180 ÷ 220
Standardna potrošnja	-	0.31 m³/h	0.23 kg/h
CO_2 (Qn)	%	9,5 ± 0,3	10.6 ± 0.3
CO_2 (Qr)	%	9,0 ± 0,3	10.4 ± 0.3

Tab. 6

GAZELLE EVO 5000		G20	G31
Mlaznica glavnog gorionika	mm/100	365	290
Pritisak napajanja	mbar	20	37
Vrednost pomeranja za gasni ventil	Pa	1.0 ± 5	-2.3 ± 5
ΔP	Pa	120 ÷ 150	120 ÷ 150
Standardna potrošnja	-	0.52 m³/h	0.38 kg/h
CO_2 (Qn)	%	9,3 ± 0,3	10.6 ± 0.3
CO_2 (Qr)	%	9,0 ± 0,3	10,3 ± 0,3

Tab. 7

GAZELLE EVO 7000		G20	G31
Mlaznica glavnog gorionika	mm/100	480	350
Pritisak napajanja	mbar	20	37
Vrednost pomeranja za gasni ventil	Pa	-2.8 ± 5	-2.3 ± 5
ΔP	Pa	90 ÷ 110	90 ÷ 110
Standardna potrošnja	-	0.68 m³/h	0.50 kg/h
CO_2 (Qn)	%	9,3 ± 0,3	10.4 ± 0.3
CO_2 (Qr)	%	9,0 ± 0,3	10,0 ± 0,3

Tab. 8

Model ID: GAZELLE EVO 3000					
Funkcija indirektnog grejanja: Ne					
Direktna toplotna snaga: 2,7 kW					
Indirektna toplotna snaga 0,0 kW					
Vrsta goriva: Gas					
Gorivo: G20					
Emisija NO_x: 55 mg/kWh					
Vrednost	**Simbol**	**Vrednost**			**Jedinica**
		Standard	**CF (1)**	**CF+CD (2)**	
Toplotna snaga					
Nazivna toplotna snaga	P_{nom}	2,7	2,7	2,7	kW
Minimalna termička snaga	P_{min}	1,9	1,9	1,9	kW
Korisna efikasnost (NCV)					
Korisna efikasnost pri nominalnoj toplotnoj snazi	$\eta_{th,nom}$	93,7	93,7	93,7	%
Korisna efikasnost pri minimalnom toplotnom izlazu	$\eta_{th,min}$	94,5	94,5	94,5	%
Potrošnja pomoćne energije					
Pri nominalnoj toplotnoj snazi	el_{max}	0,024	0,024	0,024	kW
Pri minimalnoj toplotnoj snazi	el_{min}	0,014	0,014	0,014	kW
U režimu pripravnosti	el_{SB}	0,003	0,003	0,003	kW
Vrsta toplotnog izlaza/regulacija temperature okoline					
Jednofazni toplotni izlaz bez kontrole temperature okoline		Ne	Ne	Ne	Da/Ne
Dve ili više ručnih faza bez kontrole temperature okoline		Ne	Ne	Ne	Da/Ne
Sa kontrolom temperature okoline preko mehaničkog termostata		Ne	Ne	Ne	Da/Ne
Sa elektronskom kontrolom temperature okoline		Ne	Ne	Ne	Da/Ne
Sa elektronskom kontrolom temperature okoline i dnevnim tajmerom		Ne	Ne	Ne	Da/Ne
Sa elektronskom kontrolom temperature okoline i nedeljnim tajmerom		Da	Da	Da	Da/Ne
Ostale opcije kontrole					
Kontrola temperature okoline sa funkcijom detekcije prisustva		Ne	Ne	Ne	Da/Ne
Kontrola temperature okoline sa funkcijom detekcije otvorenog prozora		Ne	Da	Da	Da/Ne
Sa opcijom daljinskog upravljanja		Ne	Ne	Da	Da/Ne
Sa adaptivnom kontrolom paljenja		Ne	Ne	Ne	Da/Ne
Sa ograničenjem vremena rada		Ne	Ne	Ne	Da/Ne
Sa crnim kugličnim termometrom		Ne	Ne	Ne	Da/Ne
Izlaz potreban za stalnu pilot lampicu					
Izlaz potreban za kontrolno svetlo	P_{pilot}	0,000	0,000	0,000	kW
Nivo energetske efikasnosti					
Sezonska energetska efikasnost grejanja prostora	η_s	89	90	91	-
Klasa energetske efikasnosti	-	A	A	A	A++...G
Kontakt: FONDITAL S.p.A. - Via Cerreto, 40 I-25079 VOBARNO (Brescia) Italija					

Tab. 9

(1) CF: sa funkcijom detekcije otvorenog prozora

(2) CF+CD: sa funkcijom detekcije otvorenog prozora + daljinski upravljač

Model ID: GAZELLE EVO 3000					
Funkcija indirektnog grejanja: Ne					
Direktna toplotna snaga: 2,7 kW					
Indirektna toplotna snaga 0,0 kW					
Vrsta goriva: Gas					
Gorivo: G31					
Emisija NO_x: 73 mg/kWh					
Vrednost	**Simbol**	**Vrednost**			**Jedinica**
		Standard	**CF (1)**	**CF+CD (2)**	
Toplotna snaga					
Nazivna toplotna snaga	P_{nom}	2,7	2,7	2,7	kW
Minimalna termička snaga	P_{min}	1,9	1,9	1,9	kW
Korisna efikasnost (NCV)					
Korisna efikasnost pri nominalnoj toplotnoj snazi	$\eta_{th,nom}$	93,5	93,5	93,5	%
Korisna efikasnost pri minimalnom toplotnom izlazu	$\eta_{th,min}$	94,7	94,7	94,7	%
Potrošnja pomoćne energije					
Pri nominalnoj toplotnoj snazi	el_{max}	0,027	0,027	0,027	kW
Pri minimalnoj toplotnoj snazi	el_{min}	0,014	0,014	0,014	kW
U režimu pripravnosti	el_{SB}	0,003	0,003	0,003	kW
Vrsta toplotnog izlaza/regulacija temperature okoline					
Jednofazni toplotni izlaz bez kontrole temperature okoline		Ne	Ne	Ne	Da/Ne
Dve ili više ručnih faza bez kontrole temperature okoline		Ne	Ne	Ne	Da/Ne
Sa kontrolom temperature okoline preko mehaničkog termostata		Ne	Ne	Ne	Da/Ne
Sa elektronskom kontrolom temperature okoline		Ne	Ne	Ne	Da/Ne
Sa elektronskom kontrolom temperature okoline i dnevnim tajmerom		Ne	Ne	Ne	Da/Ne
Sa elektronskom kontrolom temperature okoline i nedeljnim tajmerom		Da	Da	Da	Da/Ne
Ostale opcije kontrole					
Kontrola temperature okoline sa funkcijom detekcije prisustva		Ne	Ne	Ne	Da/Ne
Kontrola temperature okoline sa funkcijom detekcije otvorenog prozora		Ne	Da	Da	Da/Ne
Sa opcijom daljinskog upravljanja		Ne	Ne	Da	Da/Ne
Sa adaptivnom kontrolom paljenja		Ne	Ne	Ne	Da/Ne
Sa ograničenjem vremena rada		Ne	Ne	Ne	Da/Ne
Sa crnim kugličnim termometrom		Ne	Ne	Ne	Da/Ne
Izlaz potreban za stalnu pilot lampicu					
Izlaz potreban za kontrolno svetlo	P_{pilot}	0,000	0,000	0,000	kW
Nivo energetske efikasnosti					
Sezonska energetska efikasnost grejanja prostora	η_s	89	89	90	-
Klasa energetske efikasnosti	-	A	A	A	A++...G
Kontakt: FONDITAL S.p.A. - Via Cerreto, 40 I-25079 VOBARNO (Brescia) Italija					

Tab. 10

(1) CF: sa funkcijom detekcije otvorenog prozora

(2) CF+CD: sa funkcijom detekcije otvorenog prozora + daljinski upravljač

ID modela: GAZELLE EVO 5000					
Funkcija indirektnog grejanja: Ne					
Direktna toplotna snaga: 4,5 kW					
Indirektna toplotna snaga 0,0 kW					
Vrsta goriva: Gas					
Gorivo: G20					
Emisija NO_x: 74 mg/kWh					
Vrednost	**Simbol**	**Vrednost**			**Jedinica**
		Standard	**CF (1)**	**CF+CD (2)**	
Toplotna snaga					
Nazivna toplotna snaga	P_{nom}	4,5	4,5	4,5	kW
Minimalna termička snaga	P_{min}	2,8	2,8	2,8	kW
Korisna efikasnost (NCV)					
Korisna efikasnost pri nominalnoj toplotnoj snazi	$\eta_{th,nom}$	92,2	92,2	92,2	%
Korisna efikasnost pri minimalnom toplotnom izlazu	$\eta_{th,min}$	94,9	94,9	94,9	%
Potrošnja pomoćne energije					
Pri nominalnoj toplotnoj snazi	el_{max}	0,023	0,023	0,023	kW
Pri minimalnoj toplotnoj snazi	el_{min}	0,014	0,014	0,014	kW
U režimu pripravnosti	el_{SB}	0,003	0,003	0,003	kW
Vrsta toplotnog izlaza/regulacija temperature okoline					
Jednofazni toplotni izlaz bez kontrole temperature okoline		Ne	Ne	Ne	Da/Ne
Dve ili više ručnih faza bez kontrole temperature okoline		Ne	Ne	Ne	Da/Ne
Sa kontrolom temperature okoline preko mehaničkog termostata		Ne	Ne	Ne	Da/Ne
Sa elektronskom kontrolom temperature okoline		Ne	Ne	Ne	Da/Ne
Sa elektronskom kontrolom temperature okoline i dnevnim tajmerom		Ne	Ne	Ne	Da/Ne
Sa elektronskom kontrolom temperature okoline i nedeljnim tajmerom		Da	Da	Da	Da/Ne
Ostale opcije kontrole					
Kontrola temperature okoline sa funkcijom detekcije prisustva		Ne	Ne	Ne	Da/Ne
Kontrola temperature okoline sa funkcijom detekcije otvorenog prozora		Ne	Da	Da	Da/Ne
Sa opcijom daljinskog upravljanja		Ne	Ne	Da	Da/Ne
Sa adaptivnom kontrolom paljenja		Ne	Ne	Ne	Da/Ne
Sa ograničenjem vremena rada		Ne	Ne	Ne	Da/Ne
Sa crnim kugličnim termometrom		Ne	Ne	Ne	Da/Ne
Izlaz potreban za stalnu pilot lampicu					
Izlaz potreban za kontrolno svetlo	P_{pilot}	0,000	0,000	0,000	kW
Nivo energetske efikasnosti					
Sezonska energetska efikasnost grejanja prostora	η_s	88	89	90	-
Klasa energetske efikasnosti	-	A	A	A	A++...G
Kontakt: FONDITAL S.p.A. - Via Cerreto, 40 I-25079 VOBARNO (Brescia) Italija					

Tab. 11

(1) CF: sa funkcijom detekcije otvorenog prozora

(2) CF+CD: sa funkcijom detekcije otvorenog prozora + daljinski upravljač

ID modela: GAZELLE EVO 5000					
Funkcija indirektnog grejanja: Ne					
Direktna toplotna snaga: 4,5 kW					
Indirektna toplotna snaga 0,0 kW					
Vrsta goriva: Gas					
Gorivo: G31					
Emisija NO_x: 89 mg/kWh					
Vrednost	**Simbol**	**Vrednost**			**Jedinica**
		Standard	**CF (1)**	**CF+CD (2)**	
Toplotna snaga					
Nazivna toplotna snaga	P_{nom}	4,5	4,5	4,5	kW
Minimalna termička snaga	P_{min}	2,9	2,9	2,9	kW
Korisna efikasnost (NCV)					
Korisna efikasnost pri nominalnoj toplotnoj snazi	$\eta_{th,nom}$	92,4	92,4	92,4	%
Korisna efikasnost pri minimalnom toplotnom izlazu	$\eta_{th,min}$	95,1	95,1	95,1	%
Potrošnja pomoćne energije					
Pri nominalnoj toplotnoj snazi	el_{max}	0,024	0,024	0,024	kW
Pri minimalnoj toplotnoj snazi	el_{min}	0,014	0,014	0,014	kW
U režimu pripravnosti	el_{SB}	0,003	0,003	0,003	kW
Vrsta toplotnog izlaza/regulacija temperature okoline					
Jednofazni toplotni izlaz bez kontrole temperature okoline		Ne	Ne	Ne	Da/Ne
Dve ili više ručnih faza bez kontrole temperature okoline		Ne	Ne	Ne	Da/Ne
Sa kontrolom temperature okoline preko mehaničkog termostata		Ne	Ne	Ne	Da/Ne
Sa elektronskom kontrolom temperature okoline		Ne	Ne	Ne	Da/Ne
Sa elektronskom kontrolom temperature okoline i dnevnim tajmerom		Ne	Ne	Ne	Da/Ne
Sa elektronskom kontrolom temperature okoline i nedeljnim tajmerom		Da	Da	Da	Da/Ne
Ostale opcije kontrole					
Kontrola temperature okoline sa funkcijom detekcije prisustva		Ne	Ne	Ne	Da/Ne
Kontrola temperature okoline sa funkcijom detekcije otvorenog prozora		Ne	Da	Da	Da/Ne
Sa opcijom daljinskog upravljanja		Ne	Ne	Da	Da/Ne
Sa adaptivnom kontrolom paljenja		Ne	Ne	Ne	Da/Ne
Sa ograničenjem vremena rada		Ne	Ne	Ne	Da/Ne
Sa crnim kugličnim termometrom		Ne	Ne	Ne	Da/Ne
Izlaz potreban za stalnu pilot lampicu					
Izlaz potreban za kontrolno svetlo	P_{pilot}	0,000	0,000	0,000	kW
Nivo energetske efikasnosti					
Sezonska energetska efikasnost grejanja prostora	η_s	88	89	90	-
Klasa energetske efikasnosti	-	A	A	A	A++...G
Kontakt: FONDITAL S.p.A. - Via Cerreto, 40 I-25079 VOBARNO (Brescia) Italija					

Tab. 12

(1) CF: sa funkcijom detekcije otvorenog prozora

(2) CF+CD: sa funkcijom detekcije otvorenog prozora + daljinski upravljač

ID modela: GAZELLE EVO 7000					
Funkcija indirektnog grejanja: Ne					
Direktna toplotna snaga: 5,9 kW					
Indirektna toplotna snaga 0,0 kW					
Vrsta goriva: Gas					
Gorivo: G20					
Emisija NO_x: 95 mg/kWh					
Vrednost	**Simbol**	**Vrednost**			**Jedinica**
		Standard	**CF (1)**	**CF+CD (2)**	
Toplotna snaga					
Nazivna toplotna snaga	P_{nom}	5,9	5,9	5,9	kW
Minimalna termička snaga	P_{min}	4,2	4,2	4,2	kW
Korisna efikasnost (NCV)					
Korisna efikasnost pri nominalnoj toplotnoj snazi	$\eta_{th,nom}$	91,8	91,8	91,8	%
Korisna efikasnost pri minimalnom toplotnom izlazu	$\eta_{th,min}$	94,0	94,0	94,0	%
Potrošnja pomoćne energije					
Pri nominalnoj toplotnoj snazi	el_{max}	0,030	0,030	0,030	kW
Pri minimalnoj toplotnoj snazi	el_{min}	0,017	0,017	0,017	kW
U režimu pripravnosti	el_{SB}	0,004	0,004	0,004	kW
Vrsta toplotnog izlaza/regulacija temperature okoline					
Jednofazni toplotni izlaz bez kontrole temperature okoline		Ne	Ne	Ne	Da/Ne
Dve ili više ručnih faza bez kontrole temperature okoline		Ne	Ne	Ne	Da/Ne
Sa kontrolom temperature okoline preko mehaničkog termostata		Ne	Ne	Ne	Da/Ne
Sa elektronskom kontrolom temperature okoline		Ne	Ne	Ne	Da/Ne
Sa elektronskom kontrolom temperature okoline i dnevnim tajmerom		Ne	Ne	Ne	Da/Ne
Sa elektronskom kontrolom temperature okoline i nedeljnim tajmerom		Da	Da	Da	Da/Ne
Ostale opcije kontrole					
Kontrola temperature okoline sa funkcijom detekcije prisustva		Ne	Ne	Ne	Da/Ne
Kontrola temperature okoline sa funkcijom detekcije otvorenog prozora		Ne	Da	Da	Da/Ne
Sa opcijom daljinskog upravljanja		Ne	Ne	Da	Da/Ne
Sa adaptivnom kontrolom paljenja		Ne	Ne	Ne	Da/Ne
Sa ograničenjem vremena rada		Ne	Ne	Ne	Da/Ne
Sa crnim kugličnim termometrom		Ne	Ne	Ne	Da/Ne
Izlaz potreban za stalnu pilot lampicu					
Izlaz potreban za kontrolno svetlo	P_{pilot}	0,000	0,000	0,000	kW
Nivo energetske efikasnosti					
Sezonska energetska efikasnost grejanja prostora	η_s	88	89	90	-
Klasa energetske efikasnosti	-	A	A	A	A++...G
Kontakt: FONDITAL S.p.A. - Via Cerreto, 40 I-25079 VOBARNO (Brescia) Italija					

Tab. 13

(1) CF: sa funkcijom detekcije otvorenog prozora

(2) CF+CD: sa funkcijom detekcije otvorenog prozora + daljinski upravljač

ID modela: GAZELLE EVO 7000					
Funkcija indirektnog grejanja: Ne					
Direktna toplotna snaga: 5,9 kW					
Indirektna toplotna snaga 0,0 kW					
Vrsta goriva: Gas					
Gorivo: G31					
Emisija NO_x: 121 mg/kWh					
Vrednost	**Simbol**	**Vrednost**			**Jedinica**
		Standard	**CF (1)**	**CF+CD (2)**	
Toplotna snaga					
Nazivna toplotna snaga	P_{nom}	5,9	5,9	5,9	kW
Minimalna termička snaga	P_{min}	4,2	4,2	4,2	kW
Korisna efikasnost (NCV)					
Korisna efikasnost pri nominalnoj toplotnoj snazi	$\eta_{th,nom}$	91,7	91,7	91,7	%
Korisna efikasnost pri minimalnom toplotnom izlazu	$\eta_{th,min}$	93,8	93,8	93,8	%
Potrošnja pomoćne energije					
Pri nominalnoj toplotnoj snazi	el_{max}	0,031	0,031	0,031	kW
Pri minimalnoj toplotnoj snazi	el_{min}	0,017	0,017	0,017	kW
U režimu pripravnosti	el_{SB}	0,004	0,004	0,004	kW
Vrsta toplotnog izlaza/regulacija temperature okoline					
Jednofazni toplotni izlaz bez kontrole temperature okoline		Ne	Ne	Ne	Da/Ne
Dve ili više ručnih faza bez kontrole temperature okoline		Ne	Ne	Ne	Da/Ne
Sa kontrolom temperature okoline preko mehaničkog termostata		Ne	Ne	Ne	Da/Ne
Sa elektronskom kontrolom temperature okoline		Ne	Ne	Ne	Da/Ne
Sa elektronskom kontrolom temperature okoline i dnevnim tajmerom		Ne	Ne	Ne	Da/Ne
Sa elektronskom kontrolom temperature okoline i nedeljnim tajmerom		Da	Da	Da	Da/Ne
Ostale opcije kontrole					
Kontrola temperature okoline sa funkcijom detekcije prisustva		Ne	Ne	Ne	Da/Ne
Kontrola temperature okoline sa funkcijom detekcije otvorenog prozora		Ne	Da	Da	Da/Ne
Sa opcijom daljinskog upravljanja		Ne	Ne	Da	Da/Ne
Sa adaptivnom kontrolom paljenja		Ne	Ne	Ne	Da/Ne
Sa ograničenjem vremena rada		Ne	Ne	Ne	Da/Ne
Sa crnim kugličnim termometrom		Ne	Ne	Ne	Da/Ne
Izlaz potreban za stalnu pilot lampicu					
Izlaz potreban za kontrolno svetlo	P_{pilot}	0,000	0,000	0,000	kW
Nivo energetske efikasnosti					
Sezonska energetska efikasnost grejanja prostora	η_s	88	89	90	-
Klasa energetske efikasnosti	-	A	A	A	A++...G
Kontakt: FONDITAL S.p.A. - Via Cerreto, 40 I-25079 VOBARNO (Brescia) Italija					

Tab. 14

(1) CF: sa funkcijom detekcije otvorenog prozora

(2) CF+CD: sa funkcijom detekcije otvorenog prozora + daljinski upravljač

8. Redosled instalacije za ravni zid ventil

Za instalaciju, postupite na sledeći način:

1. Uklonite opremu sa poklopca: prvo uzmite usisne i izduvne cevi i terminal.
2. Koristite papirni šablon i postavite ga na tačnu poziciju na zidu gde će oprema biti instalirana.

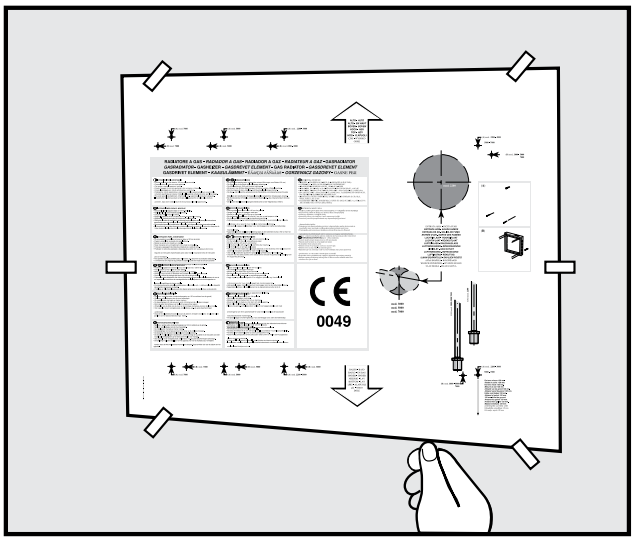

3. Izbušite zid prema šablonu, obraćajući maksimalnu pažnju jer se položaji montažnih rupa i otvora za usisavanje i ventilaciju razlikuju u zavisnosti od modela.

UPOZORENJE

Otvor za usisne/izduvne cevi mora biti blago nagnut nadole kako bi se omogućilo odvođenje kondenzacije.

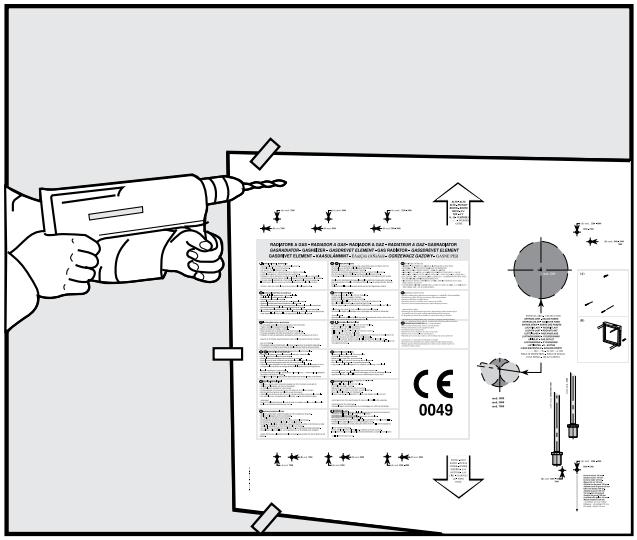

4. Izmerite dubinu rupe izbušene u zidu za dovod i izduv, a zatim isecite usisne i izduvne cevi 5 cm duže od izmerene dubine rupe.

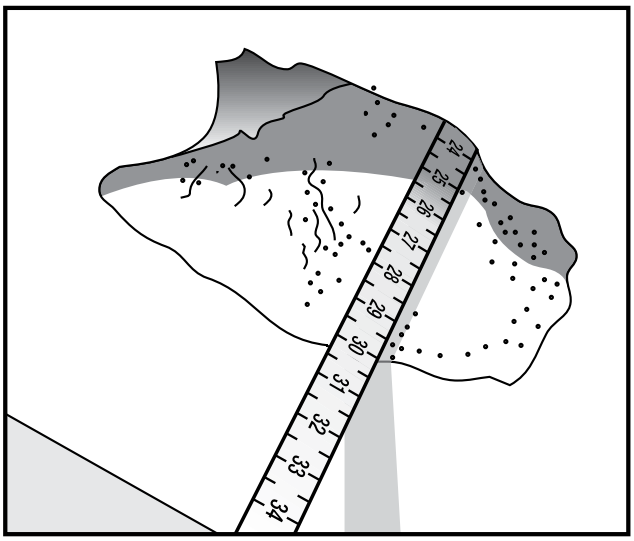

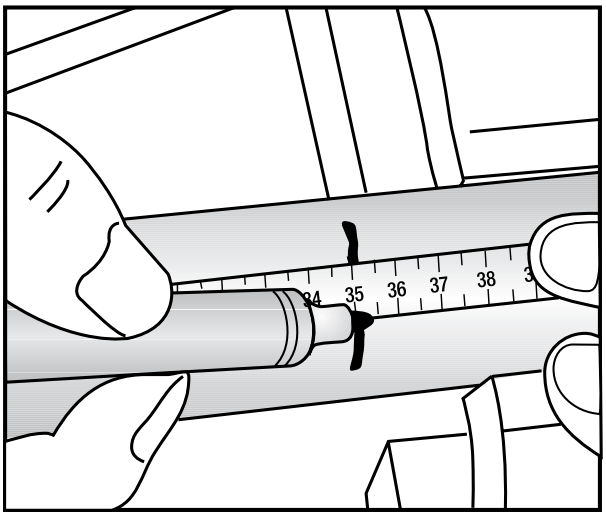

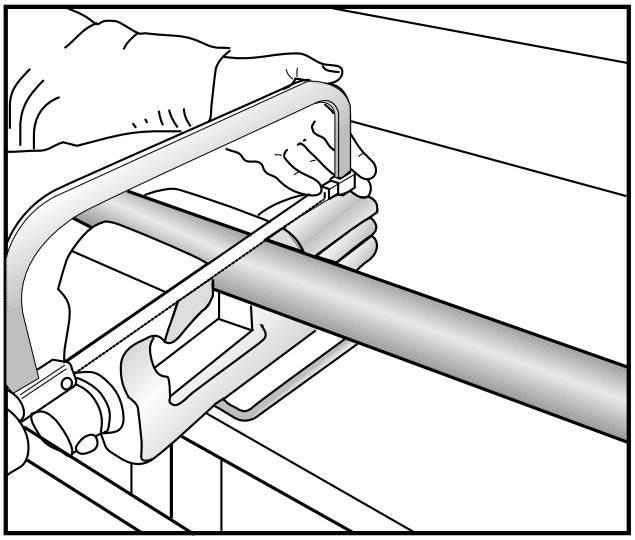

5. Nanesite odgovarajući zaptivač na usisne i izduvne cevi.

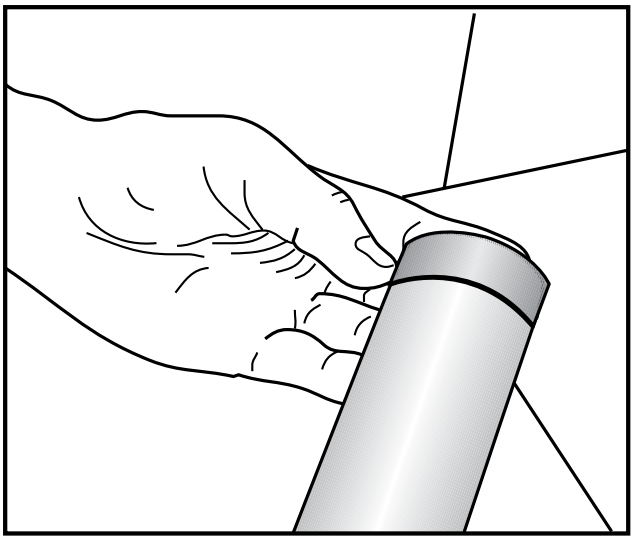

6. Po potrebi koristite mazivo da biste pomogli u pozicioniranju dve cevi na mašini.

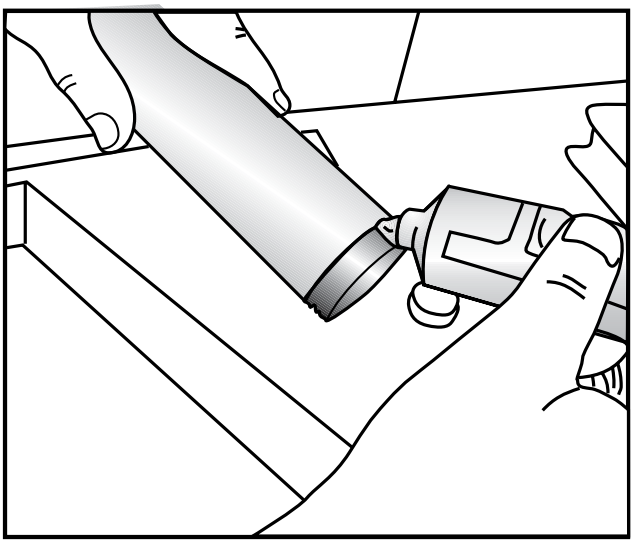

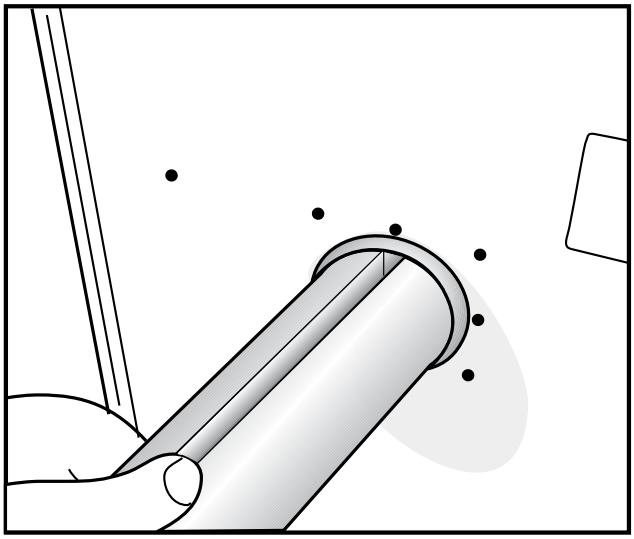

7. Uhvatite mašinu, umetnite dovodne i izduvne cevi kroz rupu izbušenu u zidu i pričvrstite mašinu za zid pomoću priloženih šrafova.

Uklonite kućište mašine na sledeći način:

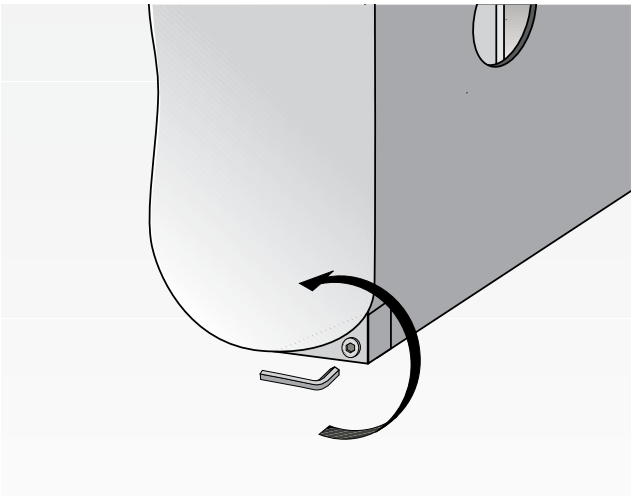

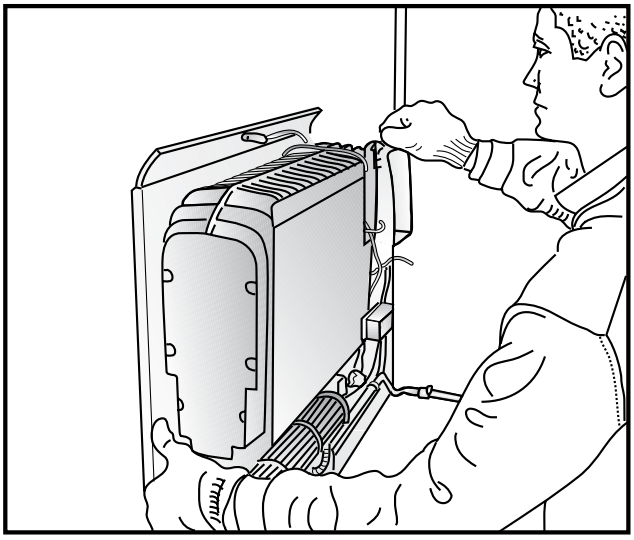

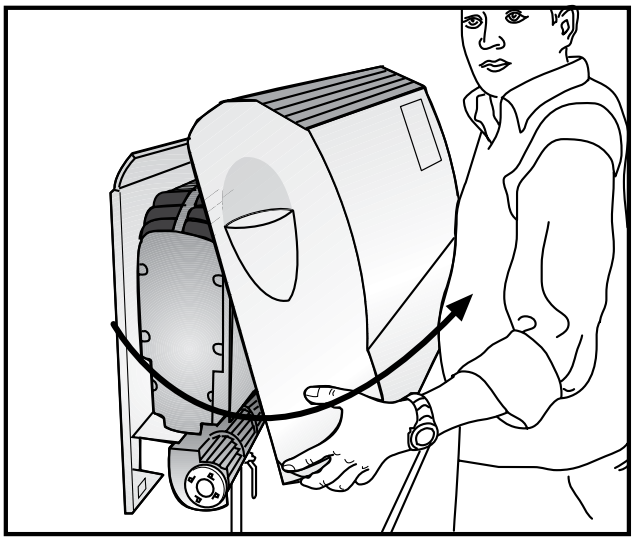

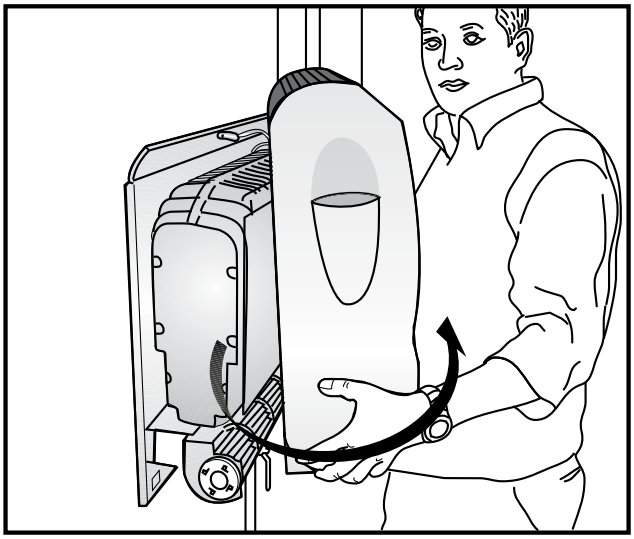

OPASNOST

Prazan prostor između usisno-izduvnih cevi i otvora u zidu mora biti pažljivo zapečaćen iznutra izolacijom otpornom na najmanje 200 °C kako bi se sprečilo ponovno izlaženje proizvoda sagorevanja u okolinu.

8. Pričvrstite prirubnicu na izduvni terminal umetanjem šrafova u zid kao što je naznačeno ispod.

Pričvrstite prirubnicu na zid pomoću isporučenih Fišerovih tiplova **"F"**. Terminal mora biti pričvršćen za prirubnicu pomoću dva isporučena zavrtnja **"V"**.

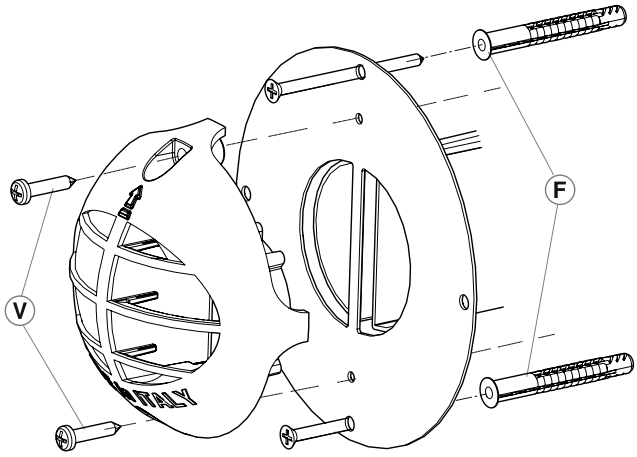

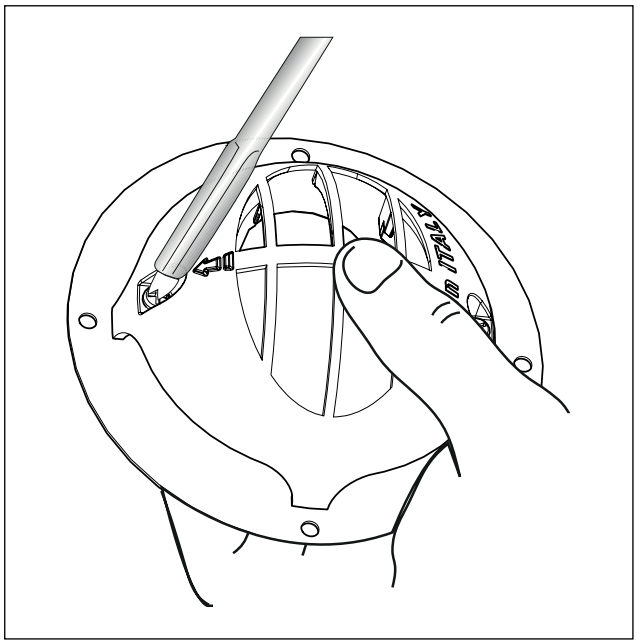

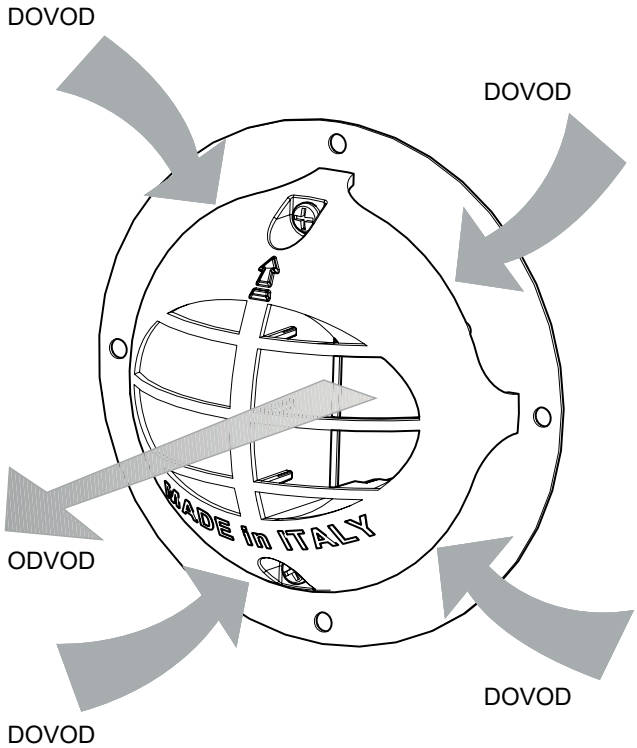

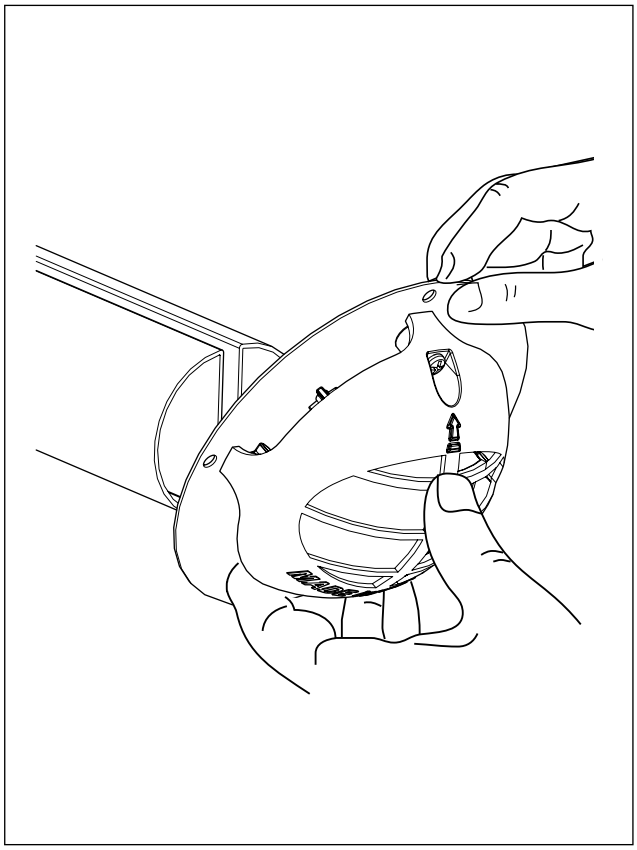

9. Umetnite izduvni/usisni terminal na cev, na kraju rada izduv bi trebalo da izgleda kao na slici ispod.

OPASNOST

Uverite se da dimni gasovi izlaze kroz otvoreni otvor.

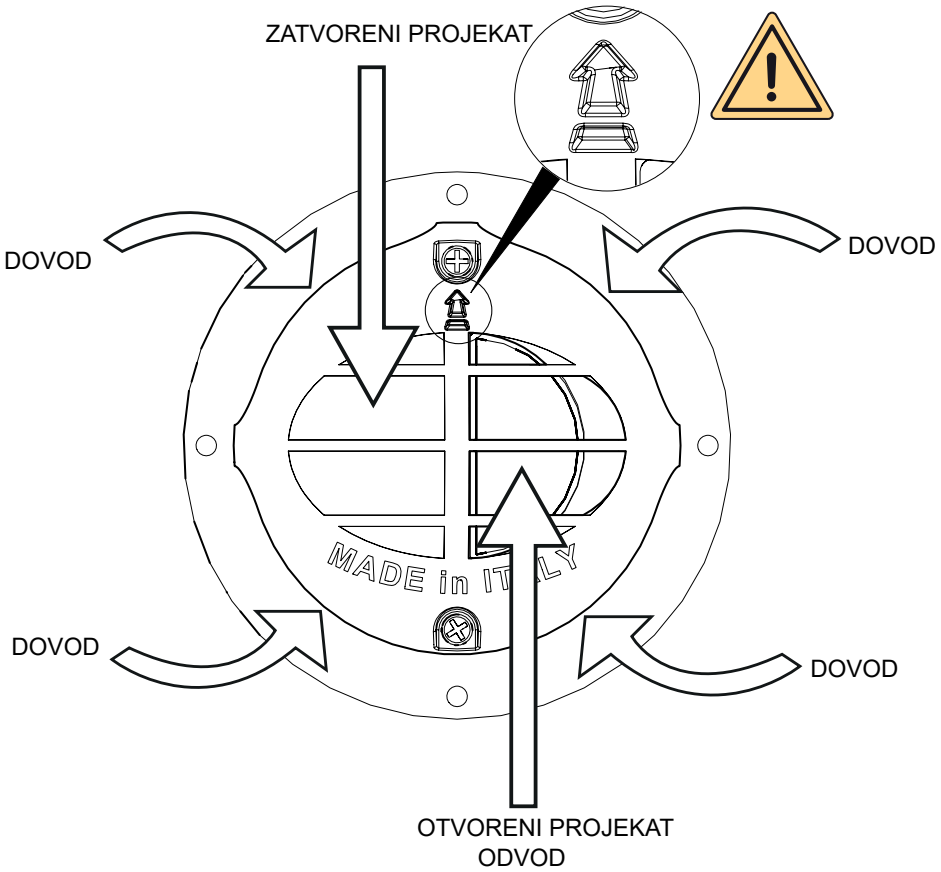

10. Osigurajte cevovod pomoću dva imbus ključa kako biste sprečili okretanje spojnice.

UPOZORENJE

Da biste povezali konvekcijsku pećnicu na distributivni sistem, koristite samo ravne zaptivke, pogodne za ovu svrhu.

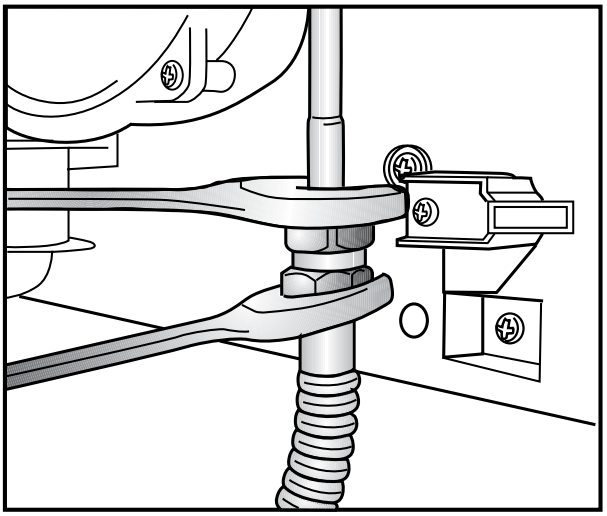

11. Napravite električne veze.

Stranica ostavljena prazna namjerno

Stranica ostavljena prazna namjerno

0YMANURS03

Fondital S.p.A. - Società a unico socio
25079 VOBARNO (Brescia) Italy - Via Cerreto, 40
Tel. +39 0365 878 31
Fax +39 0365 878 304
e-mail: info@fondital.it
www.fondital.com

Proizvođač zadržava pravo da u svakom trenutku i bez ikakve najave izmeni proizvode i/ili delove istih.

Uff. Pubblicità Fondital IST 03 G 068 - 01 | luglio 2025 (07/2025)